無印良品

알루미늄 실내 건조대 S
조립, 취급설명서

※ 구매해 주셔서 진심으로 감사 드립니다.
※ 조립하여 사용하기 전에 반드시 설명서를 읽어 주십시오.
※ 설명서는 반드시 보관하여 주십시오.

■ 사이즈 : 약 폭 54 X 길이 29 X 높이 60cm

[조립방법]

1 스탠드를 약 20cm정도 넓힙니다.

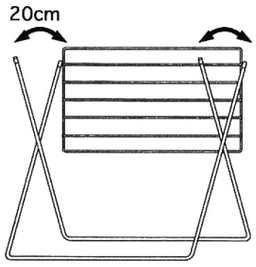

2 행거부분을 지지대와 반대측으로 들어 회전 시킵니다.

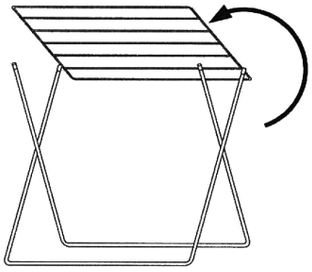

3 좌우양단의 행거의 거는 부분에 행거 일부의 2번째를 넣어 고정시킵니다.

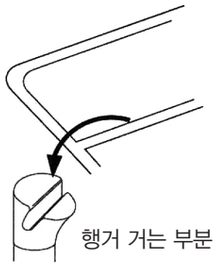

[접는방법]

1 좌우 양단의 행거의 고정부분을 들어올려 손가락으로 행거부분을 분리시켜 행거를 지지대의 중심에 회전 시킵니다.

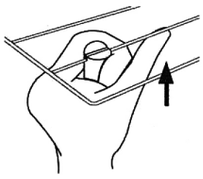

2 스탠드를 접습니다.

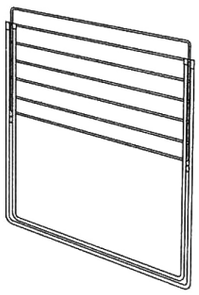

[완성도]

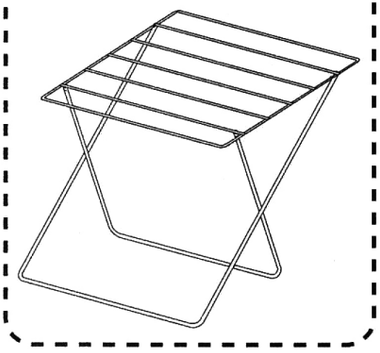

⚠ 취급상의 주의

- 용도 이외에는 사용하지 말아 주십시오.
- 난방기구의 가까이에서 사용하지 말아 주십시오. 화재의 위험이 있습니다.
- 위에 타거나 앉거나 무거운 물건을 올리거나 하지 말아 주십시오. 파손이나 부상의 원인이 됩니다.
- 이동할 경우 바닥이 긁히지 않도록 주의해 주십시오.
- 어린이의 손에 닿지 않는 곳에서 사용해 주십시오. 전도되어 부상을 입을 우려가 있습니다.
- 옥외에서 사용은 삼가해 주십시오. 실내 전용 입니다.
- 평평한 곳에서 사용하여 주십시오. 전도될 우려가 있습니다.
- 접고 펼칠때에 손가락이 끼지 않도록 주의하여 주십시오.
- 중량이 집중되지 않도록 세탁물을 넣어 주십시오.
- 5kg이상 세탁물을 널지 말아 주십시오.

소재표시

스탠드
프레임 : 알루미늄
행거 고정부분 :
PA(나일론)
행거 부분 : 스틸

無印良品

알루미늄 실내건조대 • 개폐식
조립, 취급설명서

※ 구매해 주셔서 진심으로 감사 드립니다.
※ 조립하여 사용하기 전에 반드시 설명서를 읽어 주십시오.
※ 설명서는 반드시 보관하여 주십시오.

사이즈 : 사용시	날개를 펼쳤을 때	약 폭155X길이 54X 높이 95cm
사용시	날개를 접었을 때	약 폭85X길이 54X 높이 89cm
접었을 때		약 폭55X길이 4X 높이 124cm

[펼치는 법]

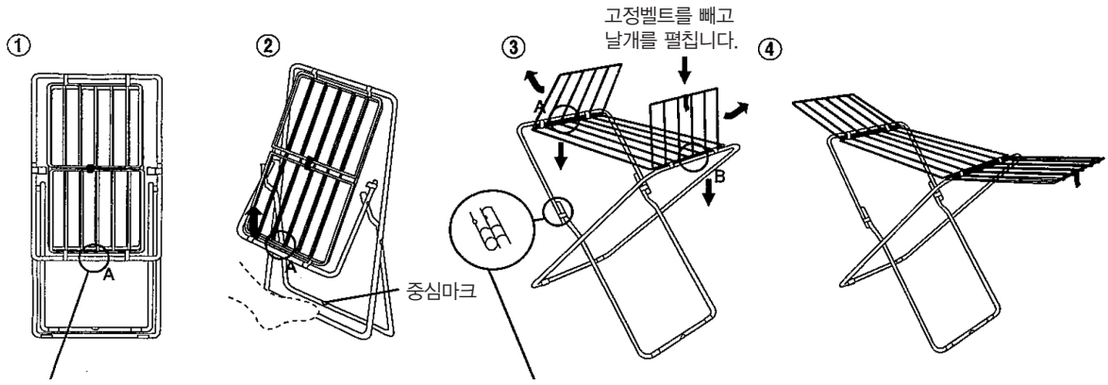

A를 잡고 가볍게 들어 올립니다.

건조대가 조금 펼쳐진 상태에서 하부의 중심 마크의 반대측을 발로 밟고 손으로 A를 끝까지 펼칩니다.

A · B를 들고 가볍게 아래로 하중을 가하여 스토퍼 일부의 파이프가 멈추도록 합니다.

완성입니다.

[접는 법]

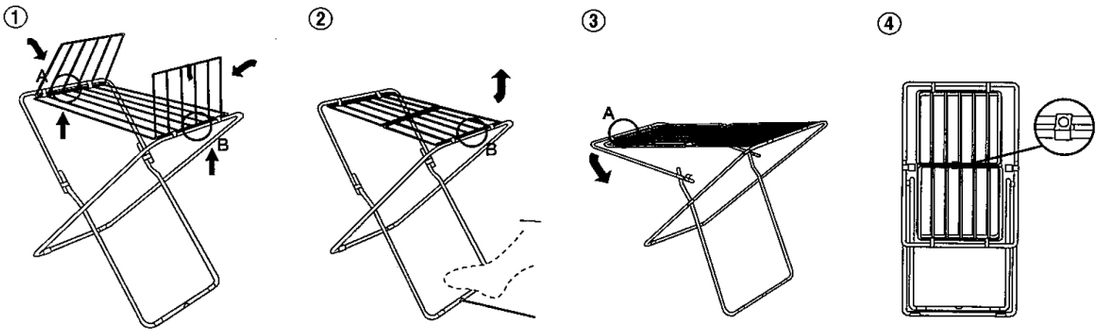

날개를 접습니다.

하부의 중심마크를 발로 밟아 B를 들어 올립니다.

A를 들고 화살표 방향으로 접습니다.

부착된 벨트로 날개를 고정시킵니다.

⚠ 취급상의 주의

- 난방기구의 가까이에서 사용하지 말아 주십시오. 화재의 위험이 있습니다.
- 위에 타거나 앉거나 무거운 물건을 올리거나 하지 말아 주십시오. 파손이나 부상의 원인이 됩니다.
- 이동할 경우 바닥이 긁히지 않도록 주의해 주십시오.
- 어린이의 손에 닿지 않는 곳에서 사용해 주십시오. 전도되어 부상을 입을 우려가 있습니다.
- 옥외에서 사용은 삼가해 주십시오. 실내 전용 입니다.
- 평평한 곳에서 사용하여 주십시오. 전도될 우려가 있습니다.
- 손가락이 끼지 않도록 주의하여 주십시오.
- 날개 부분에 치우친 중량이 가해지면 전도될 우려가 있습니다. 어느쪽이든 한쪽의 날개쪽만 혹은 날개의 양단에 집중된 하중을 가하지 말고 평균적인 중량이 실리도록 세탁물을 널어 주십시오.
- 날개 부분에 2kg이상의 세탁물을 널지 말아 주십시오.
- 8kg이상 세탁물을 널지 말아 주십시오.

소재표시

스탠드 :	알루미늄
	PP
	POM
	스틸
행거부 :	스틸
고정벨트 :	PP
	POM