無印良品

스마트폰용 충전기 3100mAh DE-RHD003 취급설명서

※ 스마트폰용 충전기(이하 본 제품)을 구매해 주시어 진심으로 감사 드립니다.
※ 사용 전에 반드시 본 설명서를 읽은 후 바르게 사용하여 주십시오.
또한 본 취급설명서는 보증내용을 포함하고 있으므로 소중히 보관해 주십시오.

구성품

●본체 ●microUSB 케이블(전용)

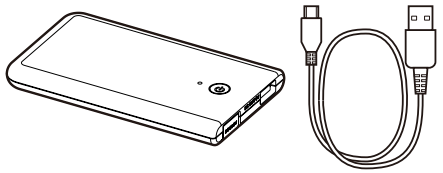

●취급설명서

각 부의 명칭

●본체

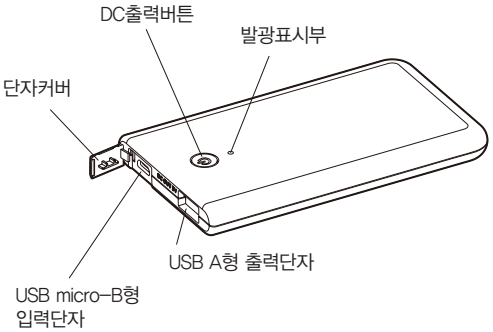

●USB micro-B형 케이블(전용)

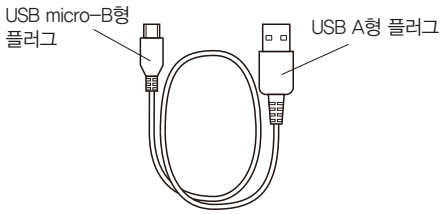

안전상의 주의(반드시 지켜주십시오)

사람의 위해, 재산피해를 방지하기 위해 반드시 지켜야 할 내용을 설명하고 있습니다.

■ 잘못된 사용을 할 경우 발생하는 위해나 상해의 정도를 구분하여 설명합니다.

⚠ 위험	사망이나 중상을 입힐 위험이 큰 내용입니다.
⚠ 경고	사망이나 중상을 입힐 우려가 있는 내용입니다.
⚠ 주의	경상이나 재산의 손해가 발생하는 우려가 있는 내용입니다.

■ 엄수 내용은 다음과 같은 그림 기호로 설명하고 있습니다.
(다음은 그림 기호의 예시 입니다.)

⃠	해서는 안되는 내용입니다.
!	실행해야 하는 내용입니다.

⚠ 위험	
⃠	변형이나 분해, 개조를 하지 않는다
	발열과 발화, 감전의 원인이 됩니다.
⃠	주머니 안 등 몸에 닿은 상태로 충전하지 않는다
	발열에 의한 화상의 원인이 됩니다.
⃠	불 안에 넣거나 가열, 고온의 장소에서 충전, 사용 방치는 피한다
	발열과 파열, 발화의 원인이 됩니다.
!	전원은 USB단자에서만 출력한다
	충전할 시 컴퓨터의 USB단자를 사용하여 충전해 주십시오. USB의 규격을 넘어선 다른 전원을 사용해 충전을 하면 발열, 발화, 고장, 감전, 부상의 원인이 됩니다.
⃠	전자레인지나 고압용기 등에 넣지 않는다
	발열, 파열, 발화, 누액의 원인이 됩니다.

⚠ 경고	
금지	물이나 다른 액체에 넣거나 적시지 않는다
	발열과 발화의 원인이 됩니다.
금지	젖은 손으로 microUSB케이블에 손대지 않는다
	발화나 감전의 원인이 됩니다.
⃠	단자부에 금속류를 꽂지 않는다
	발열과 발화의 원인이 됩니다.
!	microUSB케이블은 확실히 꽂아 사용한다
	꽂힌 상태가 불안정한 경우 발열, 발화, 감전의 원인이 됩니다.
!	영,유아가 사용할 때에는 보호자가 바른 사용법을 충분히 알려준다
	감전이나 부상의 원인이 됩니다.

⚠ 주의	
⃠	5℃~35℃ 이외의 장소에서는 사용하지 않는다
	전지의 누액, 발열, 파열의 원인이 됩니다.
!	습기나 먼지가 적은 장소에서 사용, 보관한다
	발열, 발화, 감전의 원인이 됩니다.
⃠	직사광선이 닿는 장소나 고온의 장소에 방치하지 않는다
	발열, 파열, 발화의 원인이 됩니다.
!	물건을 올리거나 떨어지기 쉬운 곳에 놓지 않는다
	발열, 발화, 감전, 부상의 원인이 됩니다.
⃠	사용할 때 이외에는 microUSB케이블을 꺾거나 USB단자가 느슨하게 꼽혔을 때에는 사용하지 않는다
	발열, 발화, 감전의 원인이 됩니다.
⃠	자동차의 시가 라이터 등으로 충전하지 않는다
	발열, 발화, 감전의 원인이 됩니다.

사용상의 유의 사항

- 충전완료된 본제품을 계속 충전하지 말아 주십시오. 스마트폰을 충전한 후 충전해 주십시오. 충전완료된 본제품을 재충전 할 때에는 발광표시부가 잠시 점등될 경우가 있습니다.
- 라디오나 TV 등에 잡음이 섞일 경우 본제품을 1m이상 떨어뜨려 주십시오.
- 충전중에는 [지-]하는 작은 음이 들릴 수 있으나 고장은 아닙니다.
- 스마트폰의 충전용량은 본제품의 전지용량의 차이에 의해 스마트폰이 완전 충전되지 않는 경우가 있습니다. 본 제품의 전지잔량이 소진되어 충전이 종료된 경우도 스마트폰 충전 표시는 꺼집니다.
- 본제품은 충전하면서 스마트폰을 사용할 수 있으나 스마트폰의 전지가 충전되지 않고 전지잔량이 줄어드는 경우가 있습니다.
- 처음 사용할 때, 장기간 사용하지 않을 때에는 사용전에 반드시 충전하여 주십시오.
- 완전충전상태 또는 전지잔량이 없는 상태의 보관은 피해주십시오. 전지의 기능, 수명저하의 원인이 됩니다.
- 장기간 보관할 경우는 전지의 노화를 방지하기 위해 전지잔량을 약 40~70%상태로 보관해 주십시오.

손질 방법

- 손질은 마른 천으로 행하여 주십시오.
- 물로 세척하거나 적시지 말아 주십시오.

보증기준

무인양품 스마트폰용 충전기 3100mAh 보증기준

- 본제품의 보증기간은 구입 후 1년 입니다.
- 정상 사용상태(취급설명서, 주의사항에 따른 사용) 중 보증기간 내에 고장이 발생한 경우 교환, 환불이 진행 됩니다. 구매매장으로 문의 부탁 드립니다. (보증서의 확인이 필요하므로 본 보증서는 반드시 보관하여 주십시오.)
- 사용상 잘못된 작동, 사용, 낙하 등에 의한 고장인 경우 보증기간 이내에도 감가상각에 따른 환불, 유상교환의 대상이 됩니다. 또한 가정용 제품으로써 영업목적으로 사용하여 고장이 발생한 경우도 동일적용 됩니다.
- 본제품은 소모품으로써 성능 저하현상에 의한 교환 및 환불은 불가능 합니다.

사용 방법

본 제품의 충전 방법

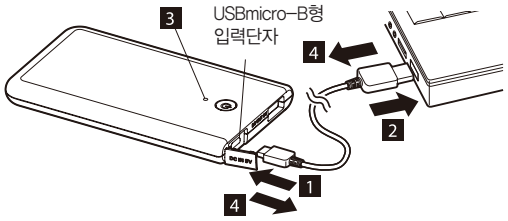

1 단자커버를 벗겨 부속인 microUSB케이블의 USBmicro-B형 플러그를 본제품 USBmicro-B 입력단자에 꽂아 주십시오.

2 부속인 microUSB케이블의 USB A형 플러그를 기동하고 있는 컴퓨터 USB단자에 꽂으면 발광표시부가 점등되 충전이 시작 됩니다.

(주의)

• 충전할 때에는 컴퓨터의 다른 USB A형출력단자의 다른 기기를 접속하지 말아 주십시오. 본제품을 충전하기 위해 입력전류가 부족해져 충전시간이 길어지거나 충전되지 않을 수 있습니다.

3 충전이 완료되면 발광표시부가 소등 됩니다.

● 충전시간의 기준 : 약 2.5~7.5시간

4 충전이 완료되면 부속의 microUSB케이블을 뽑아 단자커버를 원래대로 돌려 놓습니다.

발광표시부

표시 상태	색	본제품의 충전잔량		
		본제품 충전시	스마트폰 충전시	전지잔량 확인시
점등	녹색	약 70%이상		
	노란색	약 40~70%		
	빨간색	약 40% 이하		
점멸	빨간색	이상 *1		
소등	–	충전 종료 *2	충전 정지	전지잔량 없음

● 케이블이 접속되지 않는 상태라도 DC출력버튼을 누르면 본제품의 전지잔량이 약 5초간 표시 됩니다.

*1 사용온도범위 이외이거나 이상이 발생하면 점멸 합니다. 바로 사용을 중지해 주십시오.

*2 충전이 바르게 되지않는 경우도 있습니다. [고장이라고 생각될 때]를 확인해 주십시오.

스마트폰의 충전 방법

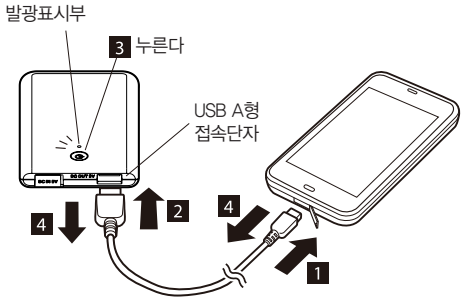

(주의)

○ 단자의 방향을 잘 확인한 후 꽂아 주십시오. 잘못되면 커넥터가 파손 될 우려가 있습니다.

1 스마트폰의 단자에 USB micro-B형 플러그를 꽂습니다.

● 부속인 microUSB케이블은 USB micro-B형 충전단자가 있는 기기에 사용할 수 있습니다. 단 Iphone시리즈를 충전 할 경우는 기기의 부속 케이블을 사용하여 주십시오.

2 본제품의 USB A형 입력단자에 USB A형 플러그를 꽂습니다.

3 DC출력 버튼을 누르면 발광표시부가 점등되어 충전이 시작됩니다.

● 발광표시부는 약 5초후에 소등됩니다만 충전은 계속되고 있습니다.

● 발광표시부가 점등되지 않는 경우는 본제품을 충전해 주십시오.

4 스마트폰 충전이 종료되면 부속인 microUSB 케이블을 뽑습니다.

(주의)

• 스마트폰에 의해 본체의 USB A형 출력단자의 규격출력을 크게 상회하는 전력이 필요할 경우가 있습니다. 그런 스마트폰에 접속 을 한 경우 본제품의 보호기능이 발동하여 사용할 수 없는 경우가 발생할 수 있습니다.

• 컴퓨터쪽과 통신을 행하는 사양의 기기는 충전되지 않는 경우가 있습니다.

고장이라고 생각될 때에는?

하기의 표에 따라도 개선되지 않을 경우에는 구매처에 문의해 주십시오.

스마트폰에 충전이 되지 않는다.	■ 부속의 microUSB케이블을 사용하셨습니까? ⋯› 충전에는 부속의 microUSB케이블을 사용해 주십시오. ■ microUSB케이블이 스마트폰에 확실하게 꽂혀 있습니까? ⋯› 한번더 확실히 꽂아 주십시오. ■ 본 제품은 충전이 되어 있습니까? ⋯› 본제품을 충전한 후 사용해 주십시오. ■ DC출력버튼을 눌렀습니까? ⋯› 스마트폰에 충전을 개시하기 위해서 DC출력버튼을 눌러 주십시오. * 스마트폰에 의해 바로 스마트폰이 충전개시 되지 않는 경우가 있습니다. ■ 스마트폰의 전지잔량이 0이된 경우 또는 사용기기에 의해 기동에 시간이 걸릴 경우나 충전되지 않을 경우가 있습니다. ■ 사용온도범위 이외는 아닙니까?
본제품이 충전되지 않는다.	■ 부속 microUSB 케이블을 사용하고 있습니까? ⋯› 충전에는 부속 microUSB 케이블을 사용해 주십시오. ■ DC출력 버튼을 누르지 않았습니까? 또한 본제품을 스마트폰에 충전한 후는 아닙니까? ⋯› DC출력 버튼을 누른 후나 스마트폰에 충전한 후는 본제품의 충전개시로 변환되기 까지 약간의 시간이 걸립니다. ■ 컴퓨터가 기동하지 않거나 스탠바이 모드이지 않습니까? ⋯› 컴퓨터를 기동시켜 스탠바이 모드를 해제해 주십시오. ■ 컴퓨터의 다른 USB A형 출력단자의 기기 등이 접속되지 않았습니까? 또는 USB HUB 등을 통해 접속되지 않았습니까? ⋯› 컴퓨터의 다른 USB A형 출력단자의 기기를 접속하지 말아 주십시오. 본제품은 직접 컴퓨터의 USB A형 출력단자에 접속해 주십시오. ■ 사용온도범위 이외는 아닙니까?
스마트폰에 충전시간이 짧다	■ 부속 microUSB 케이블을 사용하고 있습니까? ⋯› 충전에는 부속 microUSB 케이블을 사용해 주십시오. ■ 스마트폰의 전지잔량이 있는 상태로 충전하고있지 않습니까? ⋯› 스마트폰에 전지잔량이 있는 상태로 충전하게 되면 충전시간이 짧아집니다. ■ 본 제품의 전지잔량이 적은 상태로 충전하고 있지 않습니까?또는 본제품을 충전하면서 스마트폰을 충전하고 있지 않습니까? ⋯› 본제품의 전지잔량이 적으면 스마트폰의 충전이 충분히 되지 않습니다. 우선 본제품의 충전을 행하여 주십시오. ■ 사용온도범위 이외는 아닙니까?
스마트폰에 충전시간이 길다.	■ 부속 microUSB 케이블을 사용하고 있습니까? ⋯› 충전에는 부속 microUSB 케이블을 사용해 주십시오. ■ 스마트폰을 사용하며 충전하고 있지 않습니까? ⋯› 스마트폰을 사용하며 충전하게 되면 충전시간이 길어 집니다.
본제품의 충전시간이 짧다.	■ 부속 microUSB 케이블을 사용하고 있습니까? ⋯› 충전에는 부속 microUSB 케이블을 사용해 주십시오. ■ 본제품의 전지잔량이 있는 상태로 충전하고 있지 않습니까? ⋯› 본제품의 전지잔량이 있는 상태로 충전하면 충전시간이 짧아집니다.
본제품을 완전히 충전하여도 스마트폰의 충전시간이 짧다.	■ 부속 microUSB 케이블을 사용하고 있습니까? ⋯› 충전에는 부속 microUSB 케이블을 사용해 주십시오. ■ 본제품은 소모품 입니다. 본제품을 완전히 충전하여도 충전 가능한 시간이 극단적으로 짧아졌다면 교환시기 입니다. ※ 본제품의 교환시기는 사용상태에 따라 다릅니다. ■ 스마트폰에 의해 충분히 충전되지 않을 경우가 있습니다.

사양

■ 본체

입력전압	DC 5.0V	출력전압	DC 5.0V
입력전류	1.5A	출력전류	1.5A
내장전지	충전식 리튬이온전지 3.8V 3100mAh		
입출력단자	USB A형 출력단자, USB micro-B형 입력단자		
외형규격	약 너비63 X 길이 109 X 높이 11mm (돌기부 제외)		
용량	약 95g		
사용온도범위	5℃~35℃		

■ microUSB케이블 (전용)

플러그	USB A형 플러그, USB micro-B형 플러그
케이블길이	약 30cm (커넥터부 제외)

● 사양과 외관은 성능개선을 위해 예고없이 변경될 수 있습니다.

■ 충전시간 (평균)

충전시간	약 2.5~7.5시간

● 상기의 충전시간은 전지잔량이 없는 본제품을 완전충전하기 위한 평균시간입니다. 충전전류, 전지잔량, 주변온도 등 사용환경에 따라 달라질 수 있습니다.

● 충전 가능한 전류에 대해서는 컴퓨터의 취급설명서를 확인해 주십시오.

● 상기의 충전시간은 부속인 전용 USB케이블을 사용한 경우 입니다.