E016

無印良品

삼륜차 • 손잡이 봉 부착

조립, 취급설명서

※ 구매해 주셔서 진심으로 감사 드립니다.
※ 조립하여 사용하기 전에 반드시 설명서를 읽어 주십시오.
※ 설명서는 반드시 보관하여 주십시오.

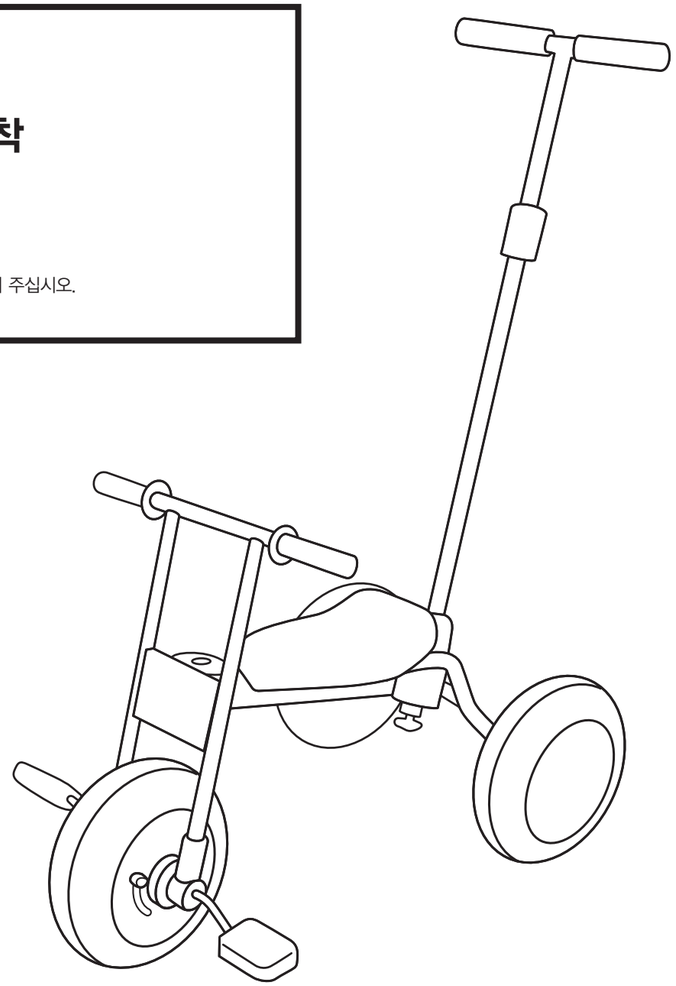

컬러 : 아이보리, 옐로우, 레드

부품내용

조립전에 부품의 명칭과 수량을 확인해 주십시오.
나사 • 너트 등은 부품에 가부착되어 있습니다.

앞 핸들 세트	뒤 프레임 세트	손잡이 봉
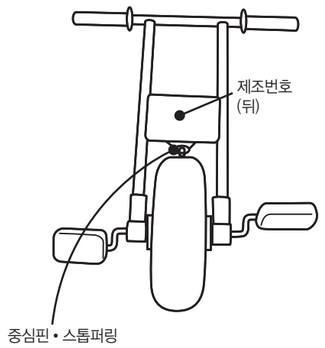	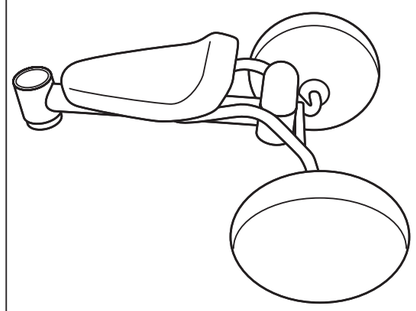	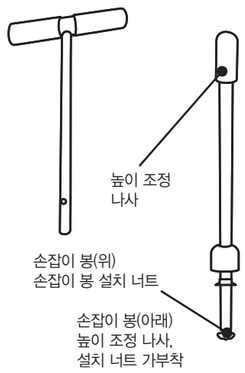
1세트	1세트	각 1개

■ 조립방법

삼륜차 본체조립

1 앞 핸들세트부터 중심핀을 뽑아주십시오.

앞 핸들세트의 헤드 금속 아래측의 스톱퍼 링을 뽑아 중심핀을 아래부터 누르듯이 해서 뽑아 주십시오.

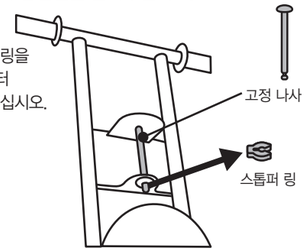

2 앞 핸들세트와 뒤 프레임세트를 조립합니다.

뒤 프레임세트 아래측의 수지 부분과 앞 핸들세트를 맞춰 조립해 주십시오.

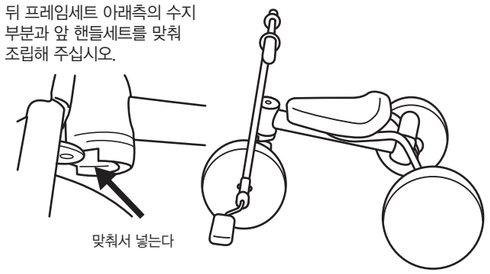

3 중심핀을 꽂고, 뒤 프레임세트와 앞 핸들세트를 고정해 주십시오.

1 에서 분리한 중심핀을 헤드금속의 위부터 꽂아, 중심핀 아래측의 옆에 스톱퍼링을 꽂아주십시오.

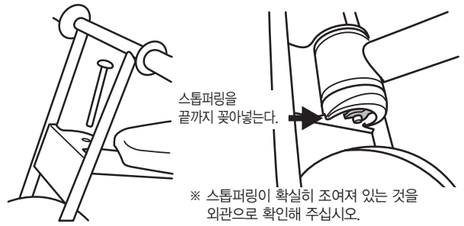

※ 스톱퍼링이 확실히 조여져 있는 것을 외관으로 확인해 주십시오.

손잡이 봉의 조립

4 손잡이 봉 설치부의 보호캡을 왼쪽으로 돌려 뽑아주십시오.

뽑은 보호캡은 손잡이 봉이 필요없을 때 사용합니다. 유실되지 않도록 보관해 주십시오.

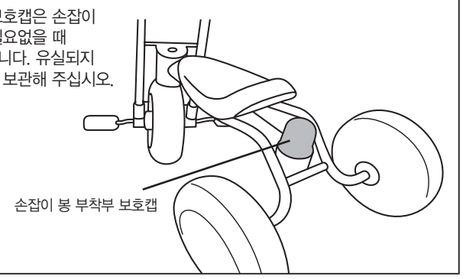

5 ①높이 조정 나사를 손잡이 봉(위)로 통과시킵니다.

높이 조정 나사는 손잡이 봉(아래)에 가고정되어 있습니다.
나사를 왼쪽으로 돌려, 뽑고나서 통과시켜 주십시오.

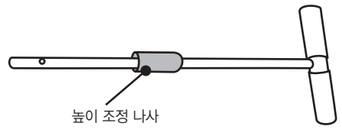

높이 조정 나사를 손잡이 봉(위)로 통과시켜 주십시오.

② 손잡이 봉(아래)의 凸와 손잡이 봉(위)의 凹를 맞춰서, 위측에 파이프 를 아래의 파이프에 꽂아주십시오.

상하를 꽂았으면 떨어지지 않는 것을 확인해 주십시오. 꽂았으면 높이 조정 나사를 가볍게 조여주십시오.

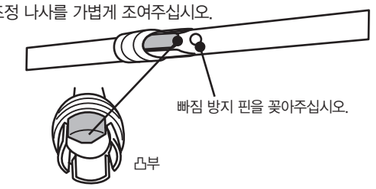

③ 손잡이 봉의 조립이 완성되었으면 삼륜차에 설치하기 전에 설치너트를 뽑아주십시오.

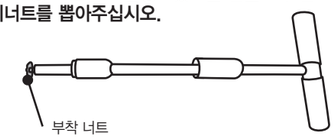

6 손잡이 봉을 꽂아주십시오.

앞 핸들을 정면으로 해서 손잡이 봉 설치부의 홈을 맞춰 꽂아주십시오.

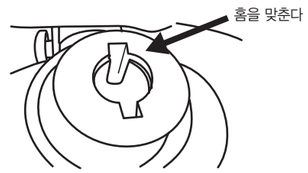

7 손잡이 봉을 고정해 주십시오.

손잡이 봉(아래)의 손잡이 봉 설치 나사를 조여주십시오.

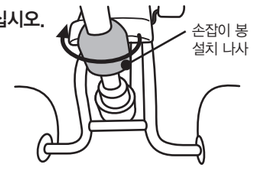

뒤 프레임세트 아래측에서 **5** 에 뽑아낸 설치너트를 조여주십시오.

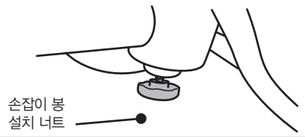

조립완성도 및 각 부의 명칭

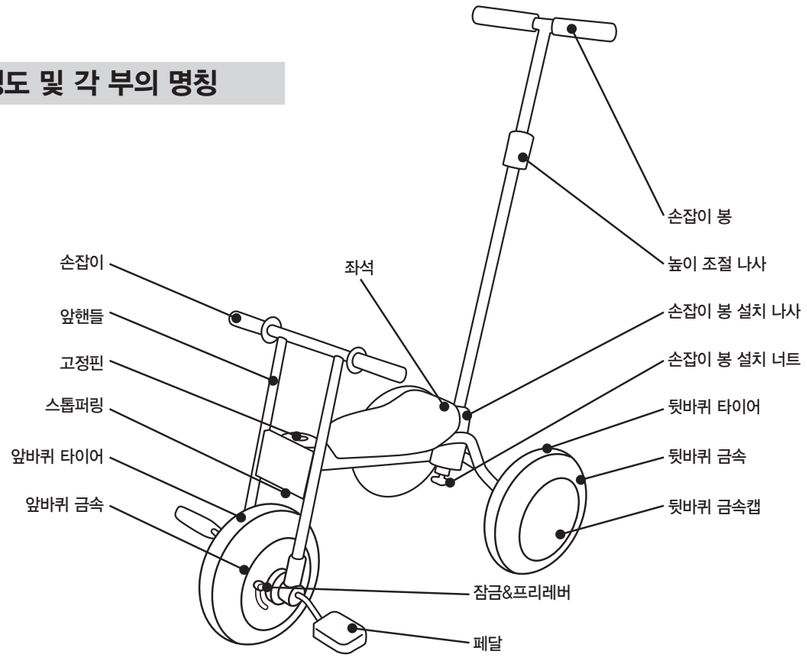

아이를 태우기 전에 확인해 주십시오.(손잡이 봉을 꽂아서 사용하는 경우)

앞바퀴의 잠금 & 프리레버를
FREE방향으로 해서 페달이
공회전하는지 확인해 주십시오.
아이의 발은 양발 모두 페달에 얹어주십시오.
발가락 끝이 지면에 닿으면 위험합니다.

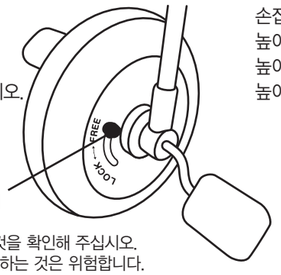

※ 레버가 제일 가장 안쪽(프리방향)에 있는 것을 확인해 주십시오.
중간에 있는 상태라면 사용 중에 레버 이동하는 것은 위험합니다.

손잡이 봉의 높이는
높이 조절 나사를 느슨하게 해,
높이를 잡기 편한 높이에 맞춰,
높이 조정 나사를 확실히 조여줍니다.

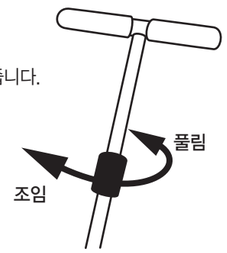

아이가 혼자서 탈 때는 (잠금 & 프리레버를 잠금으로 해서, 손잡이 봉을 뽑아주십시오.)

페달을 잠금으로 해주십시오.
앞바퀴의 잠금 & 프리레버를
LOCK방향으로 이동해, 페달을 회전시켜
「딸깍」하는 소리가 나면 페달이
LOCK(고정)된 것을 확인해 주십시오.

※ 레버가 제일 가장 안쪽(프리방향)에 있는 것을 확인해 주십시오.
중간에 있는 상태라면 사용 중에 레버 이동하는 것은 위험합니다.

손잡이 봉을 빼내 보호캡을 해 주십시오.

손잡이 봉 설치 나사와 설치 너트를 빼,
핸들을 정면으로 향하게 해
손잡이 봉을 빼주십시오.
손잡이 봉 설치부에는 안전을 위해,
보관해 놓은 보호캡을 부착해 주십시오.

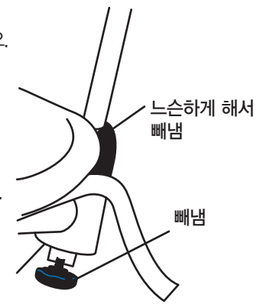

〈평상시 손질〉

- 본체나 바퀴에 붙은 진흙 등의 오염은 부드러운 솔이나 천으로 닦아 제거해 주십시오.
- 심한 오염은 천에 물이나 중성세제를 묽게 한 것을 묻혀서 벗겨낸 후, 마른 천으로 잘 닦아 주십시오.
- 앞바퀴의 페달의 베어링 • 회전부분, 핸들의 회전부분, 배열에 뒷바퀴의 차축에만 가정용 재봉틀 기름 등을 3개월에 1번 정도 소량 주입해 주십시오.

삼륜차를 안전하게 사용하기 위해 다음의 사용 전 점검과 평상시 손질이 중요합니다.

〈점검〉

- 타기 전에 핸들 • 바퀴 • 안장이나 페달에 덜컹거림, 느슨함이 없는 것을 확인해 주십시오.
- 정기적으로 손질 및 점검을 행해주십시오.

〈보관〉

- 삼륜차는 가능한 직사광선이 닿지 않는 곳에 보관하고, 비를 맞지 않도록 해주십시오.

⚠ 사용상의 주의

① 혼자서 사용하는 유아는 보호자가 사용 상의 주의를 지도할 것. 또 손잡이 봉을 사용할 시 반드시 보호자가 조작을 하고 유아의 다리가 말려 들지 않도록 주의해 주십시오.
② 다리는 지면 및 페달에 확실히 올려 놓은 것을 확인하고 나서 사용하게 할 것.
③ 손잡이 봉은 혼자서 걷지 못하는 유아를 위한 보조구이며, 유아의 다리가 지면 및 페달에 확실히 올려 자신이 타게 되면 뽑을 것.
④ 유아가 안장에 일어서지 않도록 주의할 것. 안장에 서서 손잡이 핸들에 기대면 삼륜차 전체가 넘어질 위험성이 있습니다.
⑤ 언덕길에서 사용은 피할 것.
⑥ 교통의 빈번한 도로, 차량교통이 많은 장소에서는 사용하지 말 것.
⑦ 바퀴의 주위에 손을 넣지 말 것.
⑧ 두 명이서 타지 말 것.
⑨ 파손, 고장 등이 난 상태로 사용하지 말 것.
⑩ 용도 이외에 사용하지 말 것.

⚠ **경고** : 잘못된 취급으로 중상을 입는 등 큰 결과가 예상될 때 표시합니다.
❗ **강제** : 부품의 교환, 수리 등을 행했을 경우, 삼륜차가 파손되는 등으로, 사용자가 사망 또는 중상을 입을 가능성이 상정되는 내용입니다.

⚠ **경고** : 처음 타는 아이에게는 사용할 때 주의나 방법을 잘 지도해 주십시오. 또, 판단을 할 수 없는 아이가 타게 되는 경우는 보호자의 시선이 닿는 범위에서 태워 주십시오.

⚠ **경고** : 바퀴나 핸들의 회전부분 등에 손발을 끼우지 않도록 지도해 주십시오.

❗ **강제** : 파손이나 고장 등이 된 상태에서의 사용은 절대 하지 말아 주십시오.

⚠ 조립시 주의 ※잘못하면 조립할 수 없게 됩니다

반드시 높이 조정 나사를 손잡이 봉(위)로 통과시키고
나서 손잡이 봉(아래)를 꽂아주십시오.
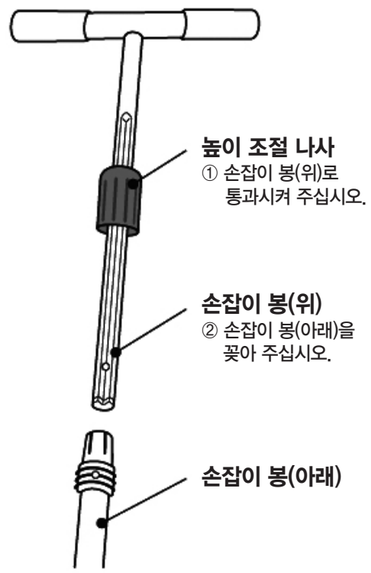
손잡이 봉(위)는 한 번 꽂으면 뽑히지 않게 되어,
높이 조절 나사를 설치하는 것이 불가능하게 됩니다.
주의해 주십시오.