MUJI 無印良品

보존용

# 코트 행거・떡갈나무
# 코트 행거・호두나무

## 조립・취급 설명서

이 상품을 구매해 주셔서 대단히 감사 합니다.
사용하기 전에 본 설명서를 잘 읽고, 내용을 이해하시고 올바르게 사용해주십시오.
또한 본 설명서는 언제든지 확인할 수 있도록 소중히 보관해 주십시오.

목차 페이지


| | |
|---|---|
| 중요한 알림(안전상 주의) | 2～3 |
| 부속품 리스트 | 4 |
| 각 부분 명칭 | 4 |
| 조립 방법 | 5～6 |
| 사용 방법 | 7 |
| 관리 방법 | 7 |
| 사용 시 유의사항 | 7～8 |
| 제품사양 | 8 |
| 문의처 | 8 |

# 중요한 알림(안전상 주의)

반드시 준수해 주십시오

본 설명서에는 사용자나 다른 사람에 대한 위해와 재산의 손해를 미연에 방지하여 안전하고 올바르게 사용하실 수 있도록 중요한 내용을 기재하고 있습니다.
다음 내용(표시,그림기호)을 잘 이해하고 본문을 읽으신 후 기재사항을 준수하여 주시기 바랍니다.

●표시의 설명
사용방법이 잘못되었을 때 발생할 수 있는 위해와 손해의 정도를 구분하여 설명하였습니다.

| | |
|---|---|
| ⚠ 경고 사망 또는 중상 ( ※1 ) 등으로 이어질 우려가 있는 것 | ⚠ 주의 상해 ( ※2 ) 를 입을 가능성 또는 물적 손해 ( ※3 ) 를 발생시킬 우려가 있는 것 |

●그림 기호의 설명
지켜주셔야 할 내용을 다음 그림기호로 설명하였습니다. (다음은 기호의 예입니다)

| | |
|---|---|
| 🛇 해서는 안 되는 [금지]의 내용입니다. | ❗ 반드시 실행해야 하는 내용입니다. |

※1 중상이란, 실명이나 부상, 화상, 골절, 중독, 감전 등으로 후유증이 남는 것 및 치료에 입원, 장기 통원을 필요로 하는 것을 말합니다.
※2 상해란, 치료와 입원, 장기 통원을 요하지 않는 부상, 화상을 말합니다.
※3 물적 손해란, 가옥, 가재와 관련된 확대손해를 말합니다.

## ⚠ 경고

**금지**

●보호자의 시야 밖에서 어린이 혼자 사용하지 않도록 해주십시오. 예상하지 못한 부상의 원인이 됩니다.

●행거의 폴에 매달리거나, 선반에 올라타거나 앉는 등 과도한 하중을 가하지 않도록 해주십시오.
파손 또는 부상을 입을 우려가 있습니다.

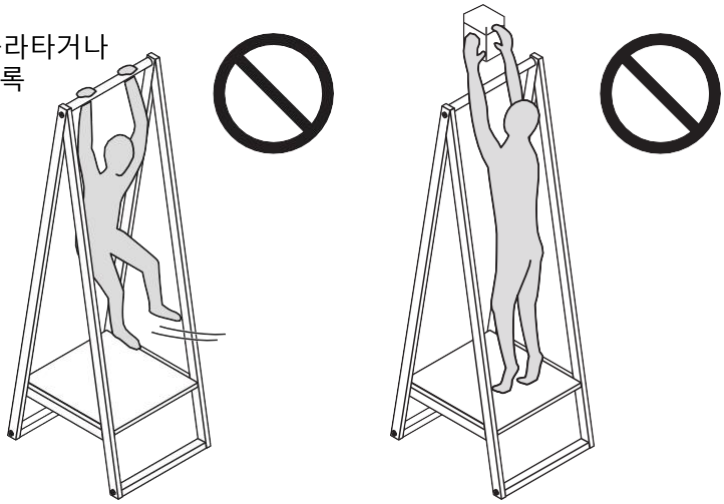

●상품이 파손 된 경우 즉시 사용을 중지시켜 주십시오. 파손 된 상태로 사용하면 부상을 입을 우려가 있습니다.
●상품주위에서의 흡연은 삼가 주십시오. 화재의 원인 등이 될 수 있습니다.
●난로 등의 난방기구 근처에서 사용하지 않도록 해주십시오. 열원에 너무 가까우면 인화되어 화재의 원인이 될 우려가 있습니다.
●분해, 개조하지 않도록 해주십시오. 파손 또는 부상의 우려가 있습니다.
●전자제품의 전원 코드가 상품에 깔리지 않도록 하여 주십시오. 코드가 파손되어 감전, 화재의 원인이 될 수 있습니다.
●포장재료는 영유아의 손이 닿는 곳에 놓지 않도록 해주십시오. 머리 위로 뒤집어 쓰는 등의 경우 질식의 우려가 있습니다.

**실행하기**

●상품은 수평을 유지하도록 해주십시오. 전도되어 부상 및 파손의 우려가 있습니다.

## ⚠ 주의

| | |
|---|---|
| 금지 | ●이동 시에는 끌지 않도록 해주십시오. 파손되어 부상을 입는 원인이 됩니다.<br>●옥외에서는 사용하지 않도록 해주십시오. 변형 및 현저한 열화가 일어나 부상을 입는 원인이 됩니다.<br>●내하중을 넘는 것을 올려 놓거나 내하중 내에서도 한쪽에만 치우쳐서 올려놓지 않도록 해주십시오. 변형 및 파손에 의한 부상을 입을 우려가 있습니다.<br>●조립이 불완전한 상태에서 사용하지 않도록 해주십시오. 조립이 완전 하지 않으면 고정부분이 분리되어 부상을 입는 원인이 됩니다. |
| 실행하기 | ●처음 사용할 때는 실내의 환기를 충분히 시켜 주십시오. 목제의 접착제 등에 포함되어 있는 포름알데히드가 남아있을 가능성이 있어, 화학물질에 민감한 체질이신 분은 알레르기 증상을 일으킬 수 있습니다. (자세히는 7~8 페이지 【포름알데히드의 대책에 대하여】를 읽어주십시오.)<br>●정기적으로 실내 환기를 시켜 주십시오. 특히 아래의 조건에서는 곰팡이, 진드기가 발생하기 쉬우며 건강을 해칠 수 있습니다.<br>・습도가 높은 계절<br>・겨울철 등 찬 바깥공기와 실내온도와의 차이로 결로가 생기는 경우<br>・과도한 가습기의 사용<br>●어린아이가 있는 가정에서는 모서리 부분에 시판의 보호제품을 사용하여 주십시오. 전도 등의 경우 예상하지 못한 부상을 입을 우려가 있습니다.<br>●공기가 잘 통하도록 벽과 조금 사이를 두십시오. (10cm 정도가 바람직함) 공기가 통하지 않으면 곰팡이, 진드기가 발생하여 건강을 해칠 수 있습니다.<br>●바닥면이 플로어링 또는 다다미 등의 경우에는 깔개 등을 깔고 사용하십시오. 다리 부분 (목제의 경우) 도료와 바닥면과의 반응에 의한 오염을 방지할 수 있습니다.<br>●바닥면이 쿠션플로어의 경우에는 깔개 등을 깔고 사용하십시오. 다리 부분 (목제의 경우) 도료와 바닥면 과의 반응에 의한 오염을 방지할 수 있습니다.<br>●조립, 설치 시 바닥 및 기존가구에 흠집이 가지 않도록 깔개를 깔아 주십시오.<br>●이동할 때는 수납물품을 전부 꺼낸 뒤 반드시 2명 이상이 함께 옮겨주십시오. 무리하게 이동시키면 부상 및 파손의 원인이 됩니다.<br>●볼트 등의 금속부속에 느슨함 또는 흔들림이 없는지 때때로 점검하고, 느슨해졌다면 다시 단단히 조여주십시오. |

## 부탁사항(기타 주의사항)

●상품은 바닥이 평평한 장소에 수평으로 놓아 주십시오. 비뚤어진 상태에서 사용하면 상품의 변형 및 비뚤어짐의 원인이 될 수 있습니다.

●직사광선 또는 조명, 난로, 에어컨 등의 냉난방기구의 열 또는 바람이 직접 닿는 장소 및 습도가 극도로 낮은 실내에서의 사용은 피해 주십시오. 상품의 변형, 변색 및 표면재의 갈라짐 , 변색의 원인이 됩니다.

●선반의 위에 뜨거운 것, 물기가 있는 것을 올려놓거나 비닐 등을 장시간 씌워서 사용하지 않도록 해주십시오. 변형, 변색, 갈라짐, 휨의 원인이 됩니다.

●도기 등 밑면이 거친 물건을 직접 올려놓고 끌지 않도록 해주십시오. 패임 , 흠집의 원인이 됩니다.

●포장재료는 거주하시는 지자체의 규칙에 따라 처분하여 주십시오.

●관리 시에는 시너 등의 유기용제 또는 표백제 등은 사용하지 않도록 해주십시오.

# 부속품 리스트

떡갈나무 | 호두나무 | 공통

※ 부속품리스트는 떡갈나무, 호두나무 공통입니다.

| | |
|---|---|
| Ⓐ 사이드 프레임 × 2 | Ⓑ 행거 폴 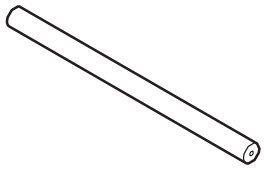 × 1 |
| Ⓒ 선반 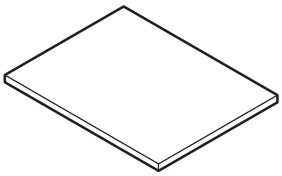 × 1 | Ⓓ 가로 살 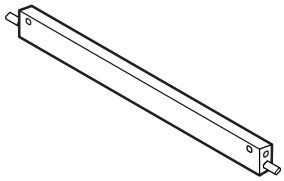 × 2 |

# 피팅부속 리스트

| | | | |
|---|---|---|---|
| ⓐ볼트・A 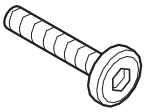 × 6 | ⓑ볼트・B 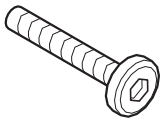 × 4 | ⓒ스프링와셔 × 10 | ⓓ와셔 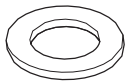 × 10 |
| ⓔ로그너트 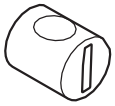 × 4 | ⓕ육각렌치 (M4) 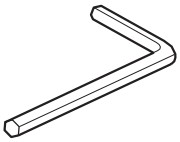 ×1 | ⓖ나무다보 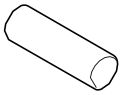 × 2 | |

# 각 부분 명칭

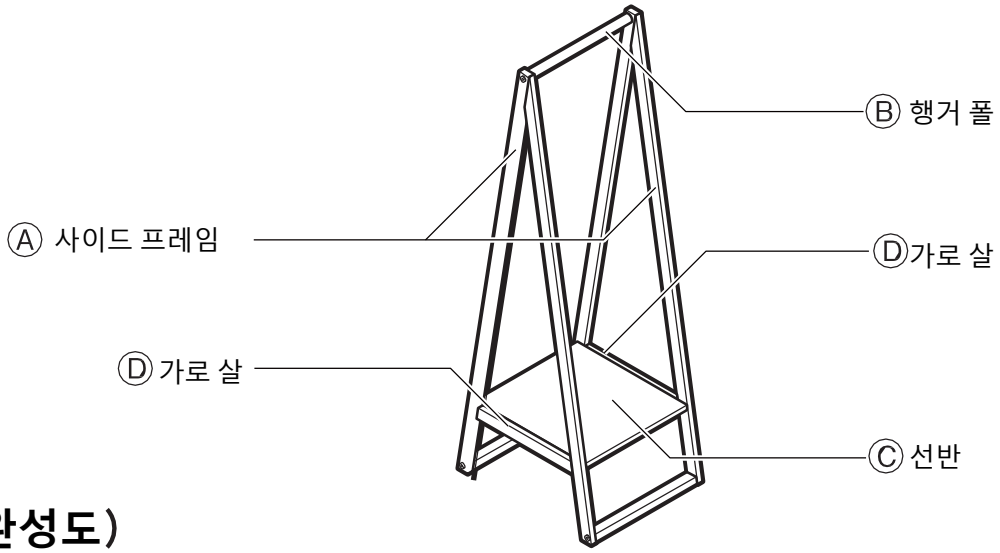


**(완성도)**

# 조립방법

떡갈나무 | 호두나무 | 공통

※ 조립방법은 떡갈나무, 호두나무 공통입니다.

| | |
|---|---|
| ⚠ 주의 | 조립은 반드시 2명 이상이 함께 해주십시오.<br>혼자서 작업할 경우 상품파손 및 상품낙하 등으로 인한 부상을 입을 우려가 있습니다.<br>조립 시에는 전동공구를 사용하지 않도록 해주십시오.<br>무리한 하중을 가하면 상품파손에 의한 부상을 입을 우려가 있습니다.<br>조립 후, 1주일 정도 경과하면 볼트를 고쳐 조여주십시오. 사용하기 시작할 때는 느슨해져 있는 경우가 있어 그대로 사용하면 파손 또는 부상의 원인이 됩니다. |

**1**

①조립하는 장소에 깔개를 깔아 주십시오.
②Ⓐ사이드프레임을 일러스트와 같이 놓아 주십시오. ⓐ볼트・A , ⓒ스프링와셔, ⓓ와셔를 사용하여 Ⓑ행거 폴을 ⓕ육각렌치로 가볍게 조여 주십시오. (합계 1곳) (4 에서 단단하게 조입니다)
③Ⓓ가로 살의 로그너트용 구멍에 ⓔ로그너트를 끼워 방향을 조정하면서 ⓑ볼트・B ⓒ스프링와셔 ⓓ와셔를 ⓕ육각렌치로 가볍게 조여 주십시오. (합계 2곳) ( 4 에서 단단하게 조입니다)
이 때, 가로 살에 달려 있는 나무다보와 사이드프레임의 다보구멍에 맞추어 끼워 넣습니다.

| | |
|---|---|
| **부탁사항 (그 밖의 주의)** | 한 곳을 세게 조이면 구멍위치가 어긋나, 나머지를 조이기 힘들어 질 수 있습니다.<br>전체를 가볍게 조여주십시오. |

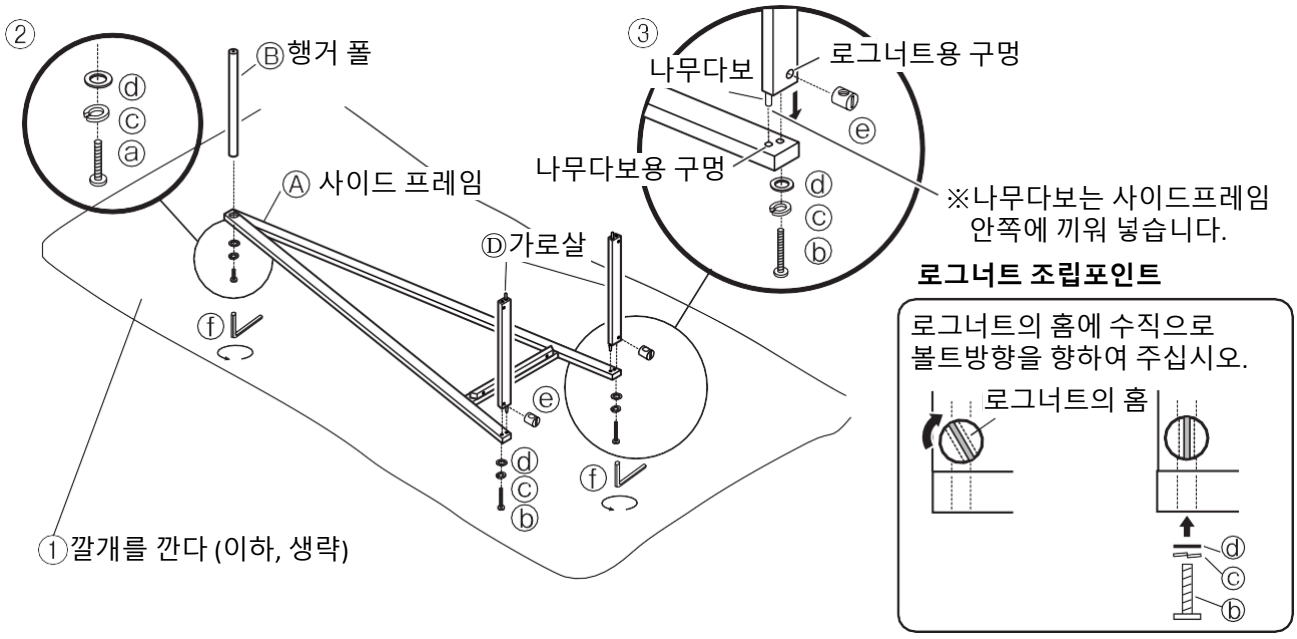


**2**

1 과 같이 다른 한 쪽의 Ⓐ사이드 프레임도 피팅부속 ⓐⓑⓒⓓⓔ를 사용하여 ⓕ육각렌치로 가볍게 조여 주십시오. ( 4에서 단단하게 조입니다)

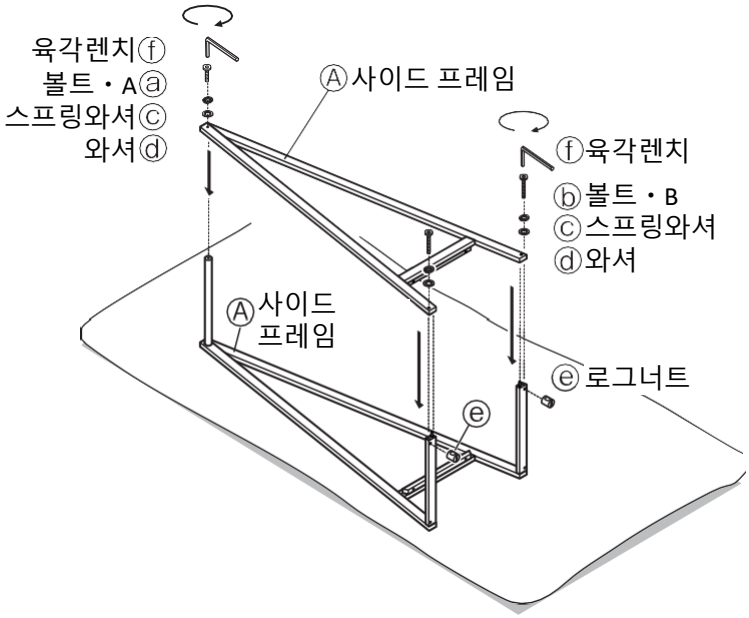

# 조립방법(이어서)

떡갈나무 | 호두나무 | 공통

**3** ⓖ나무다보를 Ⓐ사이드프레임의 다보구멍에 끼우면서 조립합니다. Ⓒ선반을 ⓐ볼트・A, ⓒ스프링와셔, ⓓ와셔를 사용하여 ⓕ육각렌치로 가볍게 조여주십시오. (합계 4곳) ( **4** 에서 단단하게 조입니다)

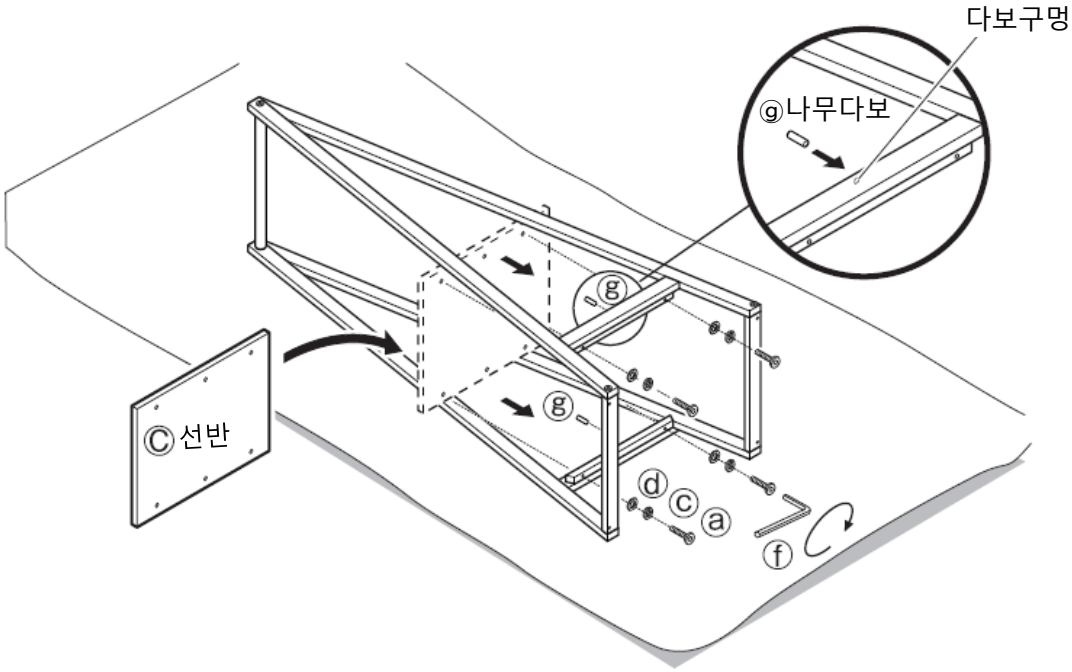


**4** 주변에 있는 물건에 주의하면서 천천히 본체를 일으켜주십시오. **1** ～ **3** 에서 가볍게 조여놓은 모든 ⓐⓑ볼트를 ⓕ육각렌치로 단단하게 조여 고정합니다. 볼트가 흔들리지 않는지 확인한 다음 사용하여 주십시오.

| ⚠ 주의 | 필요이상으로 볼트를 너무 세게 조이지 않도록 해주십시오. 너무 세게 조이면 조인 부분이 갈라질 우려가 있습니다. |
|---|---|

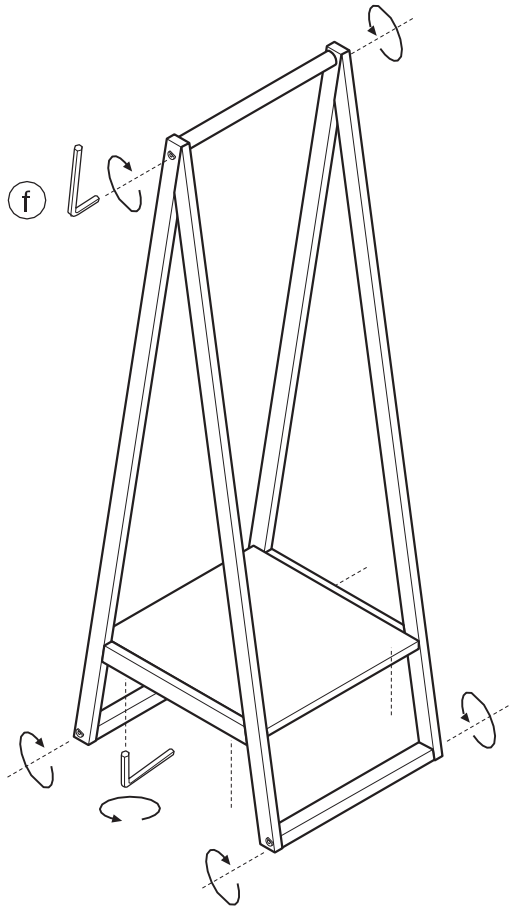


**완성**

# 사용방법

### 이동에 대하여

●상품을 이동시킬 때는 수납물품을 전부 꺼낸 뒤 바닥면을 끌지 마시고, 2명 이상이 동시에 들어올려 운반하십시오.

| ⚠ 주의 | 이동시킬 때는 끌지 마시고 2명 이상이 함께 운반하십시오. 부상 및 파손, 바닥흠집의 원인이 됩니다. |
|---|---|

### 폐기에 대하여

●거주지역 지자체의 규칙에 따라 폐기하여 주십시오.

# 관리방법

### 보수・ 점검

●볼트는 느슨함, 흔들림이 없는지 때때로 점검하고, 느슨해졌다면 단단히 고쳐 조여주십시오.
부상 또는 파손, 바닥흠집을 방지할 수 있습니다.
●해충을 발견한 경우에는 즉시 살충 및 방충처리를 해주십시오. 방치하면 충해가 확대될 우려가 있습니다.

### 목제부분

●도장면의 먼지는 부드러운 천 또는 먼지떨이로 가볍게 털어내어 주십시오. 거친 천이나 먼지 등이 부착 된 상태에서 닦으면 미세한 흠집이 생기는 원인이 됩니다. 평소에 부드러운 천으로 마른걸레질 하시면 충분합니다.
●오염이 심할 때는 희석한 중성세제를 적신 천으로 오염을 닦고 물걸레로 세제성분을 잘 닦아내어 주십시오.
그 뒤 마른 부드러운 천으로 가볍게 닦은 후 자연건조 해주십시오.
●화학걸레를 장시간 접촉시키면, 변색되거나 표면이 벗겨질 수 있으므로 주의하여 주십시오.

### 금속부분

●평상시 부드러운 천으로 마른걸레질 하십시오.
●오염이 심할 때는 3~5%로 희석한 중성세제를 적신 천으로 오염을 닦아내고, 물걸레로 세제성분을 잘 닦아 주십시오. 그 후 마른 천으로 가볍게 닦고, 자연건조 해주십시오.

# 사용시 유의사항

## 천연목 제품에 대한 양해말씀

●본 상품은 천연목을 사용하기 때문에 무늬, 색상 등 천연목제 특유의 상품별 개체 차이가 있습니다.
이로 인해 상품 나뭇결, 색조에 차이가 있으므로 사전에 양해부탁 드립니다.
●천연목은 아래 조건으로 인해 균열, 휨 등이 발생할 수 있으므로 주의해 주시기 바랍니다.
①직사광선이 닿는 장소에서는 가능한 한 사용하지 않도록 해주십시오.
어쩔 수 없이 직사광선이 닿는 경우에는 커튼 등으로 가려서 사용하여 주십시오.
②냉,난방기구 가까이에서 사용하지 마십시오. 반드시 냉난방의 바람이 닿지 않도록 사용하십시오.
③특히 겨울철 난방에 의한 실내의 극심한 건조는 천연목의 갈라짐, 뒤틀림을 발생시키는 원인이 됩니다.

## 포름알데히드의 대책에 관하여

●포름알데히드
포름알데히드는 새집 증후군의 원인물질의 하나로 알려져 있습니다. 상온에서 기화하는 무색 및 자극적인 냄새가 있는 화학물질로, 가구는 물론 건축 자재,벽지용 접착제 등에 포함되어 있습니다.
조금씩 발산되므로 포름알데히드로 오염된 실내에 장기간 있게 되면 눈이 따갑거나, 목에 자극을 느끼는 경우가 있습니다. 농도가 높으면 호흡곤란을 일으키는 경우도 있습니다.

●방 안을 환기시켜 주십시오.

| ⚠ 주의 | 가구를 설치할 때는 실내를 충분히 환기시켜 주십시오.<br>화학물질에 예민한 체질이신 분들과 영유아 등 알레르기 증상을 일으키는 경우가 있습니다. |
|---|---|

포름알데히드는 공기 중에 발산되기 쉬우므로 평소 실내 환기를 자주 하도록 해주십시오.
여러 개의 가구를 동시에 설치한 경우 특히 창문을 되도록 넓게 열고 충분히 환기시켜 주십시오. 포름알데히드는 실내 온도가 높아지면 많이 방출되는 경향이 있기 때문에, 여름철에 실내가 장시간 밀폐된 경우 특히 장시간 환기를 잘 하도록 유의하여 주십시오.
환기효율을 높이기 위해서 창문을 여러 개 열거나 환풍기,선풍기,서큘레이터 등을 이용하는 방법을 권장합니다.

# 사용시 유의사항(이어서)

●화학물질에 예민한 체질이신 고객님께

포름알데히드뿐만 아니라, 새집 증후군에 해당하는 화학물질은 허용량에 개인차가 있습니다.
따라서 실내 농도 지침 값(건강상 바람직하다고 여겨지는 포름알데히드의 실내 농도 값)의 이하 농도에서도 반응하는 체질인 분들도 계십니다. 현 단계의 무인양품 가구도 최대한 적은 양의 재료를 사용하고 있으나 전혀 방출되지 않는 것은 아니오니 특히 주의하여 주십시오.
알레르기 증상이 일어났을 때는 의사에게 상의할 것을 권장합니다.

●무인양품의 가구는 포장 내부에 포름알데히드 흡착・분해시트※를 동봉하고 있습니다.
※포름알데히드 흡착・분해시트 : 아이신세이키㈜와 공동개발
좁은 공간에서는 포름알데히드가 날아갈 공간이 없어 재료에 다시 흡착될 가능성이 있습니다.
그곳에서 조금이라도 포름알데히드 농도를 저하 시키기 위해 포름알데히드 흡착・분해시트를 넣고 있습니다.

※ 동봉된 포름알데히드 흡착・분해시트는 성능이 점차 떨어지므로 "일반쓰레기"로 폐기하여 주십시오.

●「수납가구용 포름알데히드 흡착・분해 시트 」의 안내
수납가구용 포름알데히드 흡착・분해 시트를 별도판매 하고 있습니다.
서랍 등의 밀폐되어 있는 공간 등에 포름알데히드가 조금씩 방산되고 있으므로, 지속 사용을 권장합니다.

# 제품사양

| | | | |
|---|---|---|---|
| 품 명 | 코트 행거・떡갈나무 / 코트 행거 ・호두나무 | | |
| 제 품 치 수 | 폭 440 X 길이 535 X 높이 1505mm | | |
| 제 품 중 량 | 약 8.7kg | | |
| 내 하 중 | 행거 폴 | 약 10 kg | |
| | 선반 | 약 10 kg | |
| 용 도 | 코트 행거 | | |
| 재 질 | 떡갈나무 | 사이드프레임, 선반, 가로 살 | 천연목 화장섬유판 (떡갈나무 합판) |
| | | 행거 폴 | 천연목(떡갈나무) |
| | | 도장 | 우레탄 수지도장 |
| | 호두나무 | 사이드프레임, 선반, 가로 살 | 천연목 화장섬유판 (호두나무 합판) |
| | | 행거 폴 | 천연목(호두나무) |
| | | 도장 | 우레탄 수지도장 |
| 원 산 국 | 베트남 | | |

# 문의처

상품에 관한 문의는 구매하신 매장 또는 아래의 고객상담실로 연락 주십시오.


## 무인양품㈜

우편번호 03779
서울특별시 서대문구 연세로12 7F

고객상담실 전화
02-2632-8470
운영시간 ■ 평일 10:00~18:00
(토·일·공휴일 제외)