無印良品

박스 서랍(펄프 보드 박스용・가로세로A4용)
조립, 취급설명서

※ 구매해 주셔서 진심으로 감사 드립니다.
※ 무인양품의 상자 서랍은, 이 조립・취급설명서를 잘 읽으시고 사용해 주십시오.
※ 설명서는 반드시 보관하여 주십시오.

⚠ 주의	**조립 전에 반드시 읽어 주십시오.**
	●상자의 재단면에 손을 다치는 경우가 있으므로, 조립 시에는 충분히 주의해 주십시오. ●펄프 보드 박스・가로세로A4전용의 박스 서랍입니다. 서랍만으로는 사용할 수 없으므로 주의해 주십시오.

조립 전의 포인트

① 본상품은 앞뒤가 있습니다. 아래 그림과 같이 뒷면에는 얇은 선이 들어가 있습니다. 주의해 주십시오.

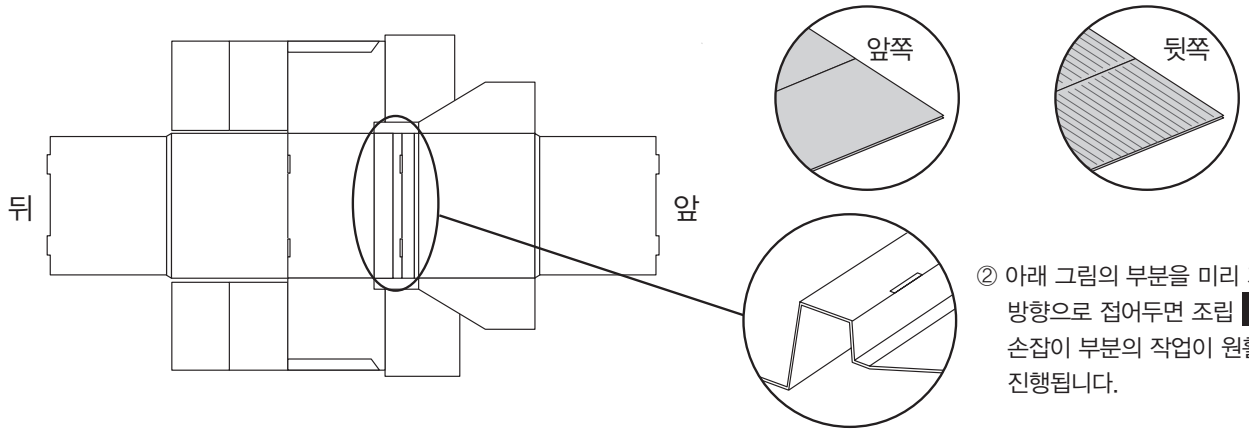

② 아래 그림의 부분을 미리 지정된 방향으로 접어두면 조립 **6** 의 손잡이 부분의 작업이 원활하게 진행됩니다.

■ 뒷면을 위로 돌려 **1** ～**10** 의 순서로 조립해 주십시오.
※조립 시, 접기 선을 주걱 등의 딱딱한 것으로 덧그리면 깔끔하게 완성됩니다.

1

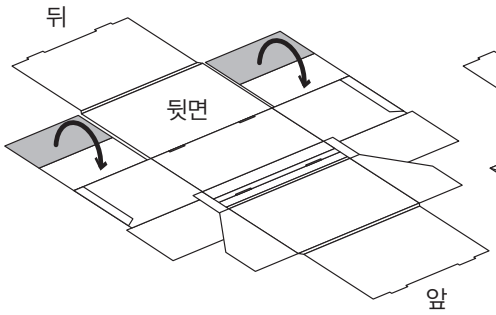

2

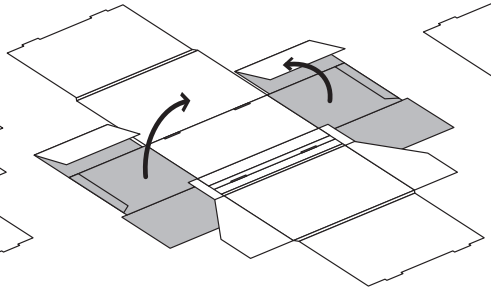

3

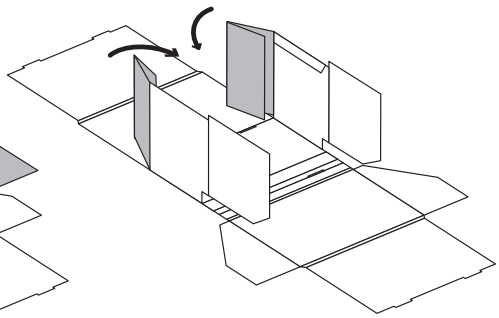

4

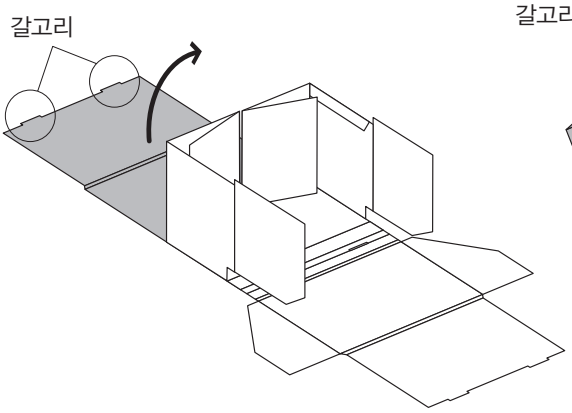

5 갈고리를 갈고리 홈에 끼워 맞춥니다.

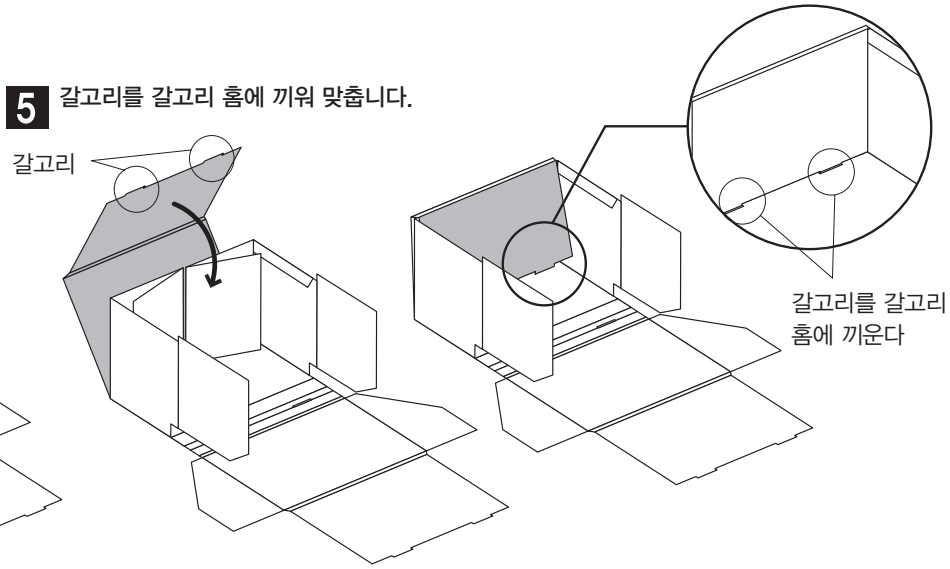

6 ① 손잡이 부분을 凸 모양으로 접습니다.
② 그림2와 같이 형태를 유지하면서 조립 **7** 으로 이동합니다.

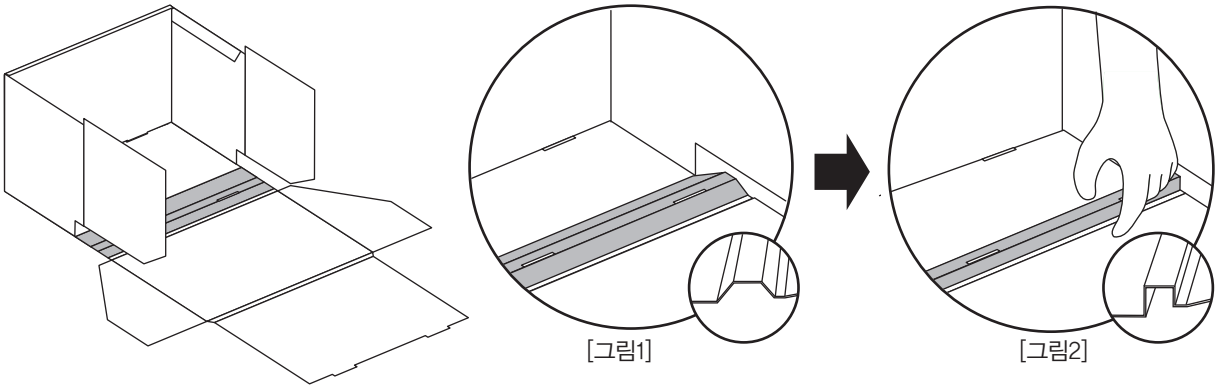

7

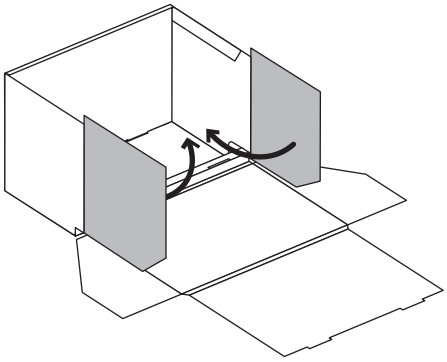

8

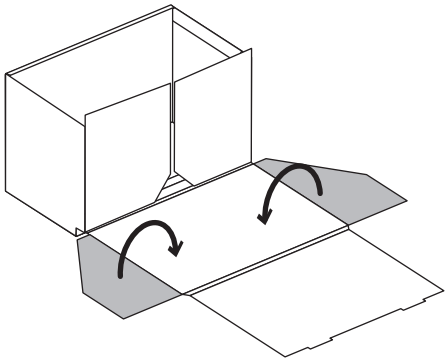

9 [그림 3]과 같이 손잡이 부분을 아래에서 누르면서 모양을 유지한 채로, 조립 **10** 으로 이동합니다.

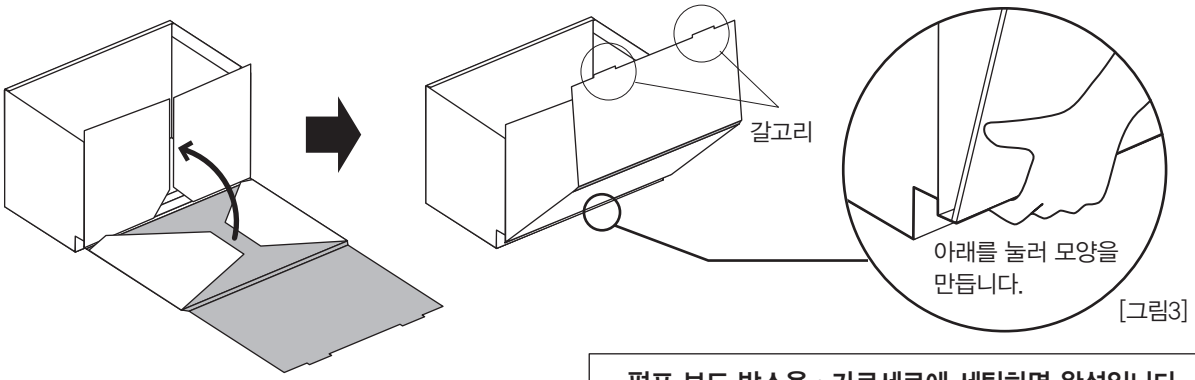

10 ① 등쪽(안쪽)에 갈고리 부분을 맞추면서, 원활하게 천천히 밑으로 눌러주십시오.
※ 무리하게 넣으려고 하면, 상자가 구겨지기 쉬우므로 주의해 주십시오.
② 갈고리를 갈고리 홈에 끼워 넣으면 완성입니다.

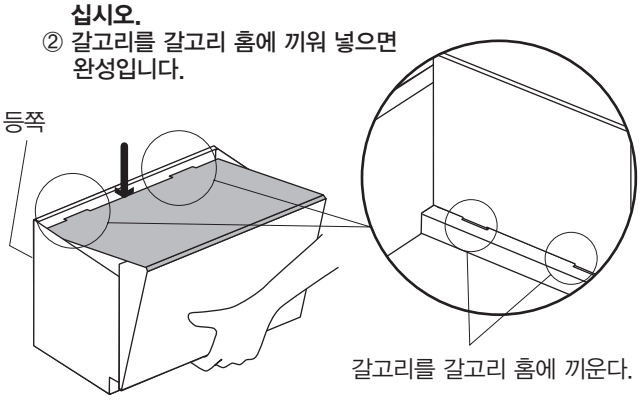

⚠ 취급상의 주의점

- 물기가 있는 물건은 수납하지 마십시오.
- 직사광선이 닿는 곳이나 고온다습한 장소에 방치 또는 보관하지 마십시오.
- 난로 등 열이나 화기 근처에 설치 또는 보관하지 마십시오.

펄프 보드 박스용 • 가로세로에 세팅하면 완성입니다.
(일러스트는 3단입니다.)

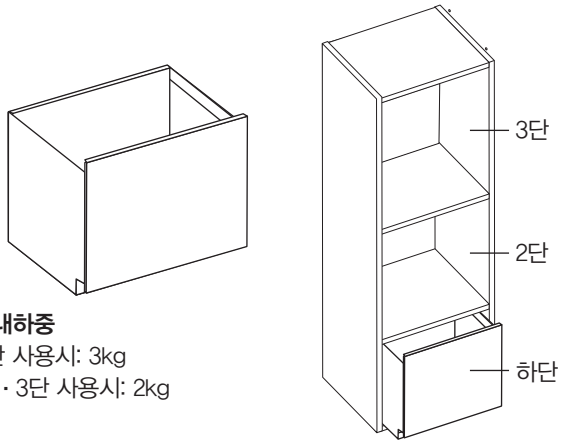

■ **내하중**
하단 사용시: 3kg
2단 · 3단 사용시: 2kg

※ 서랍은 펄프 보드 박스의 4단 이상의 높이에 설치하지 마십시오. 서랍을 꺼냈을 때 낙하해 부상을 입을 가능성이 있습니다. 또한, 어린아이가 있는 가정에서는, 아이의 신장에 맞춰 3단 이하 라도 눈높이보다 위에 위치하는 단은 사용을 피해 주십시오.
※ 내하중 이내라도 집중된 하중을 가하거나, 일부에만 치우치게 수납하지 마십시오.