MUJI 無印良品

보존용

컴팩트 스틸 캐비닛

취급 설명서

이 상품을 구매해 주셔서 대단히 감사합니다.
사용하기 전에 본 설명서를 잘 읽고, 내용을 이해하시고 올바르게 사용해주십시오.
또한 본 설명서는 언제든지 확인할 수 있도록 소중히 보관해 주십시오.

목차 페이지

중요한 알림(안전상 주의)	2~3
부속품 리스트	4
각 부분 명칭	4
사용 방법	5~6
손질 방법	7
제품 사양	7
문의처	7

중요한 알림(안전상 주의)

반드시 준수해 주십시오.

본 설명서에는, 사용자나 다른 사람에 대한 위해와 재산의 손해를 미연에 방지하여 안전하고 올바르게 사용하실 수 있도록 중요한 내용을 기재하고 있습니다.
다음 내용(표시,그림기호)을 잘 이해하고 본문을 읽으신 후 기재사항을 준수하여 주시기 바랍니다.

●표시의 설명
사용방법이 잘못되었을 때 발생할 수 있는 위해와 손해의 정도를 구분하여 설명하였습니다.

⚠ **경고**	사망 또는 중상(※1)등으로 이어질 우려가 있는 것	⚠ **주의**	상해(※2)를 입을 가능성 또는 물적 손해(※3)를 발생시킬 우려가 있는 것

●그림 기호의 설명
지켜주셔야 할 내용을 다음 그림기호로 설명하고 있습니다. (다음은 기호의 예입니다.)

⃠	해서는 안 되는 [금지]의 내용입니다.	❗	반드시 실행해야 하는 내용입니다.

※1 중상이란, 실명이나 부상, 화상, 골절, 중독, 감전 등으로 후유증이 남는 것 및 치료에 입원, 장기 통원을 필요로 하는 것을 말합니다.
※2 상해란, 치료와 입원, 장기 통원을 요하지 않는 부상, 화상을 말합니다.
※3 물적 손해란, 가옥, 가재와 관련된 확대손해를 말합니다.

⚠ 경고

금지

- 보호자의 시야 밖에서 어린이 혼자 사용하지 않도록 하십시오. 예상치 못한 부상의 우려가 있습니다.
- 상품 위에 앉거나, 올라서거나, 발판대용으로 사용하지 마십시오.
  균형이 무너져 전도되거나 상품의 파손으로 부상을 당할 수 있습니다.
- 불필요해진 포장재료는 영유아의 손이 닿는 곳에 두지 마십시오.
  머리에 뒤집어 쓰는 경우 등에 입, 코가 막혀 질식할 수 있고, 잘못 삼켰을 때도 질식의 우려가 있습니다.
- 전자제품의 전원 코드가 상품에 깔리지 않도록 해주십시오.
  코드가 파손되어 감전이나 화재의 원인이 됩니다.
- 서랍 위에 앉거나, 매달리거나, 무리한 힘으로 당기지 마십시오.
  상품의 파손이나 전도로 인한 부상을 당할 수 있습니다.

⚠ 주의

금지

- 이동하실 때 끌거나, 떨어트리지 마십시오. 제품의 파손, 바닥흠집의 원인이 됩니다.
- 원래의 용도 이외에는 사용하지 마십시오. 예상치 못한 사고나 부상의 원인이 됩니다.
- 파손, 변형된 상태에서는 사용하지 마십시오. 예상치 못한 부상을 당할 수 있습니다.
- 수리 및 개조 하지 마십시오. 제품의 강도가 약해져 부상을 당할 수 있습니다.
- 옥외에서는 사용하지 마십시오. 변형되거나 현저하게 상품의 질이 나빠져 부상을 당할 수 있습니다.
- 불안정한 장소, 경사가 있는 장소에서 사용하지 마십시오. 전도나 낙하에 의한 부상의 원인이 됩니다.
- 내하중을 초과하는 물건을 올려놓거나 내하중 안에서도 물건을 한쪽에 치우쳐서 놓지 마십시오.
  변형이나 파손에 의한 부상을 당할 수 있습니다.
- 본체에 뜨거운 것을 놓거나, 난로 등의 열이 닿지 않도록 하십시오.
  뜨거워진 부분을 만지면 화상을 입을 가능성이 있습니다.

⚠ 주의	
금지	●서랍을 꺼낼 때 손을 대거나, 올리거나, 무리하게 잡아 당기지 마십시오. 상품의 파손이나 전도에 의한 부상의 우려가 있습니다. ●서랍을 너무 잡아당기지 마십시오. 파손되거나 서랍이 빠져 부상을 당할 수 있습니다. ●서랍을 열고,닫을 때 가동부에 손대지 마십시오. 손가락이나 손이 끼어 부상을 당할 수 있습니다. ●운반에 사용하거나 상판에 물건을 올려놓은 상태로 이동시키지 마십시오. 올려놓은 물건이 낙하하거나, 캐스터의 파손 등으로 인한 부상의 우려가 있습니다. ●바닥이 플로어링 등의 부드러운 바닥재의 경우, 카펫 등을 깔아 바닥재를 보호하여 주십시오. 캐스터로 인한 바닥의 꺼짐이나 흠집을 방지할 수 있습니다.
실행하기	●어린아이가 있는 가정에서는 모서리 보호부속(별매)이나 시판용 보호부속을 준비하여 윗면의 모서리를 씌워 보호하여 주십시오. 전도에 의한 부상을 당할 수 있습니다. ●각 부분에 느슨함이나 흔들림이 없는지 정기적으로 점검하고 이상이 생기면 사용을 중지하십시오. 상품의 파손, 부상의 원인이 됩니다.

부탁사항(기타 주의사항)	
	●직사광선이나 조명,난로나 에어컨 등의 냉난방기구의 열이나 바람을 상품에 직접 닿지 않도록 하십시오. 변색 등의 원인이 됩니다. ●시너 등의 유기용제나 표백제 등의 약품으로 손질하지 마십시오. 변색의 원인이 됩니다. ●폐기 시에는, 거주하고 계시는 지방자치단체의 규칙에 따라 폐기하여 주십시오.

부속품 리스트

Ⓐ본체X1

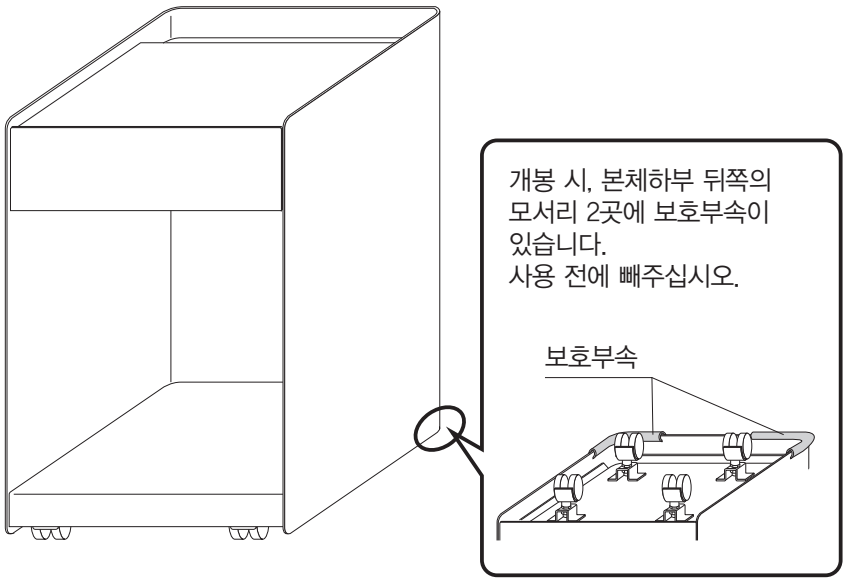

Ⓑ모서리 보호부속X1

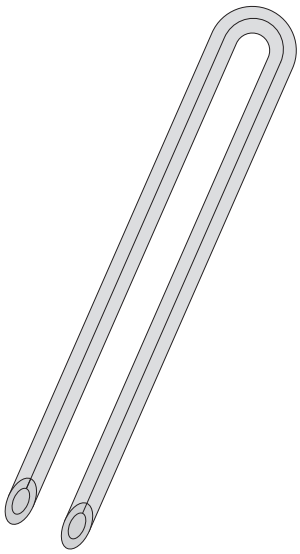

각 부분 명칭

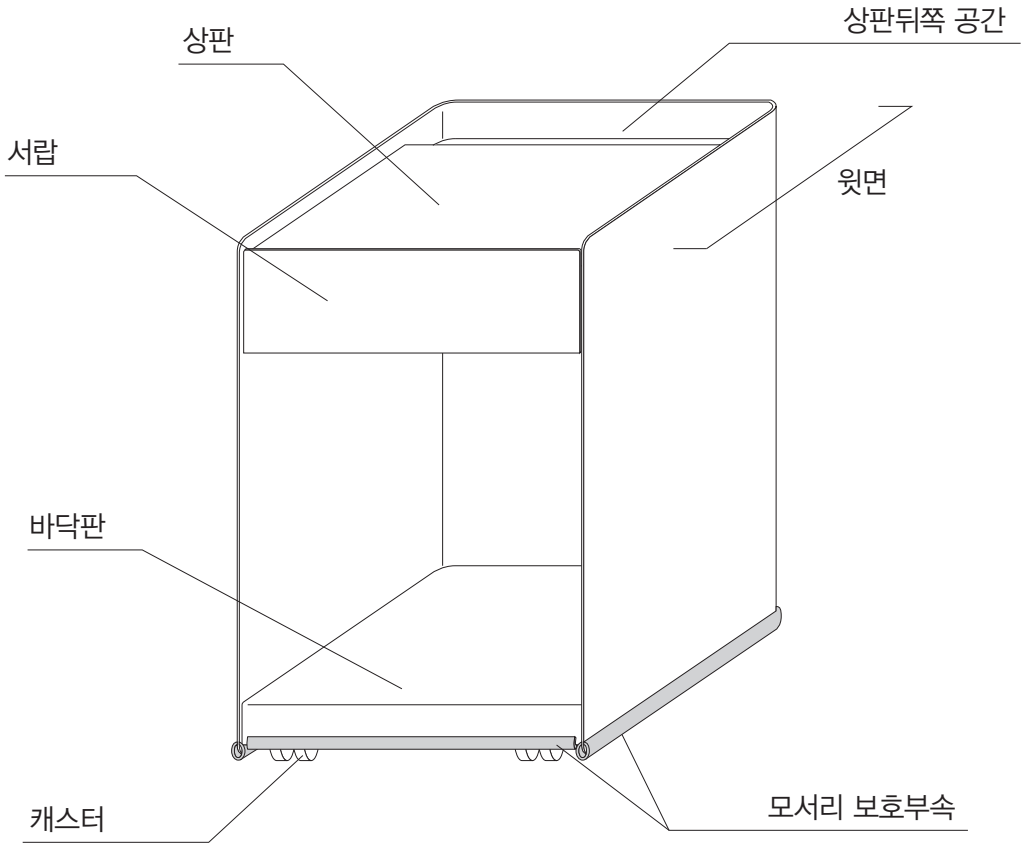

완성도

사용방법

⚠ 주의	● 깔개를 깔아 바닥이나 기존가구에 흠집이 가지 않도록 주의하십시오. ● 작업은 반드시 2인 이상이 함께 하십시오. 혼자서 작업하시면 상품의 파손,낙하 등으로 인한 부상을 당할 수 있습니다. ● 본체를 상하 뒤집을 때, 본체의 모서리 부분을 바닥 등에 부딪치거나 낙하시키지 않도록 주의하십시오. ● 작업 시 서랍이 튀어 나오지 않도록 주의하십시오. 부상이나 바닥에 흠집이 생길 수 있습니다. ● 캐스터를 조립한 부분에 느슨함이나 흔들림이 생기지 않는지 정기적으로 점검하고 이상이 생기면 사용을 중지하십시오.

모서리 보호부속의 조립 방법

1 Ⓐ본체를 조심히 뒤집어 놓습니다.
Ⓐ본체의 밑면부터 아래 그림과 같이 ①측면부→②후면부→③측면부 순서의 ㄷ 자 모양을 따라,
Ⓑ모서리 보호부속의 홈 부분을 밑면의 주위에 끼워 붙이고, 남는 부분은 가지고 계신 가위로 자릅니다.

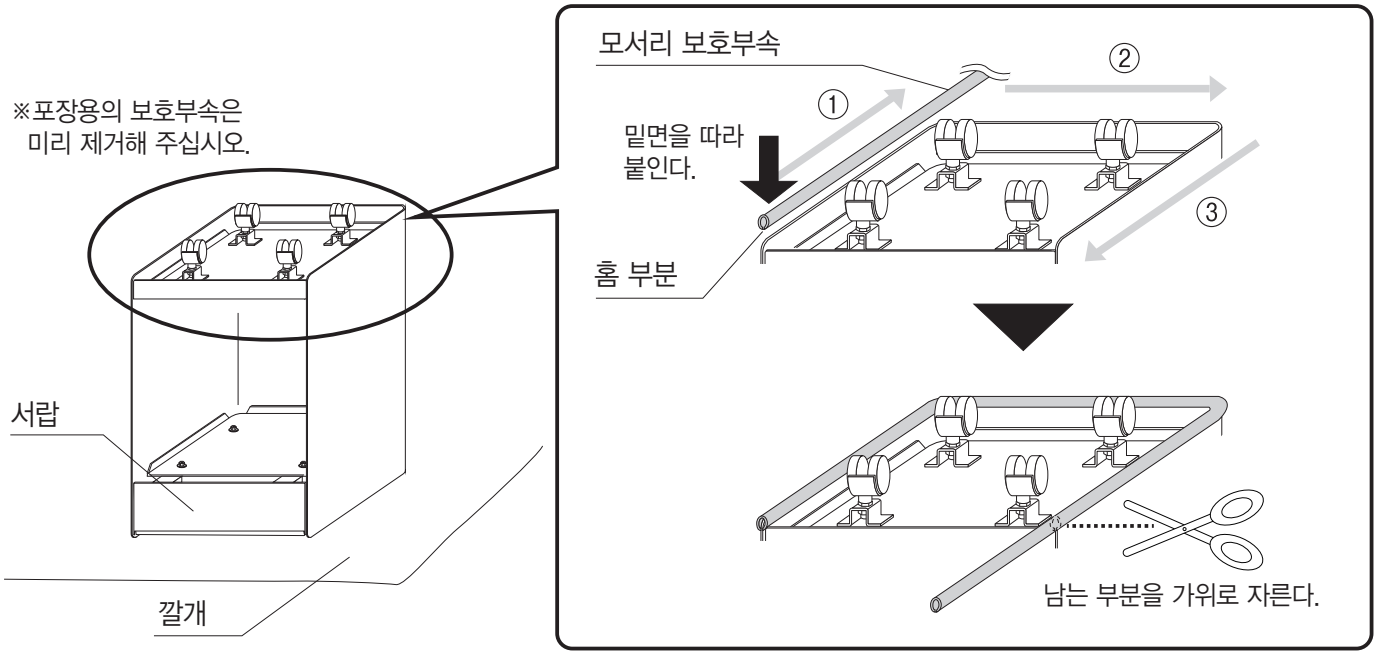

2 1 에서 자른 Ⓑ모서리 보호부속을 Ⓐ 본체의 전면부의 길이에 맞춰서 가위로 자르고
홈 부분을 끼워 붙여줍니다.

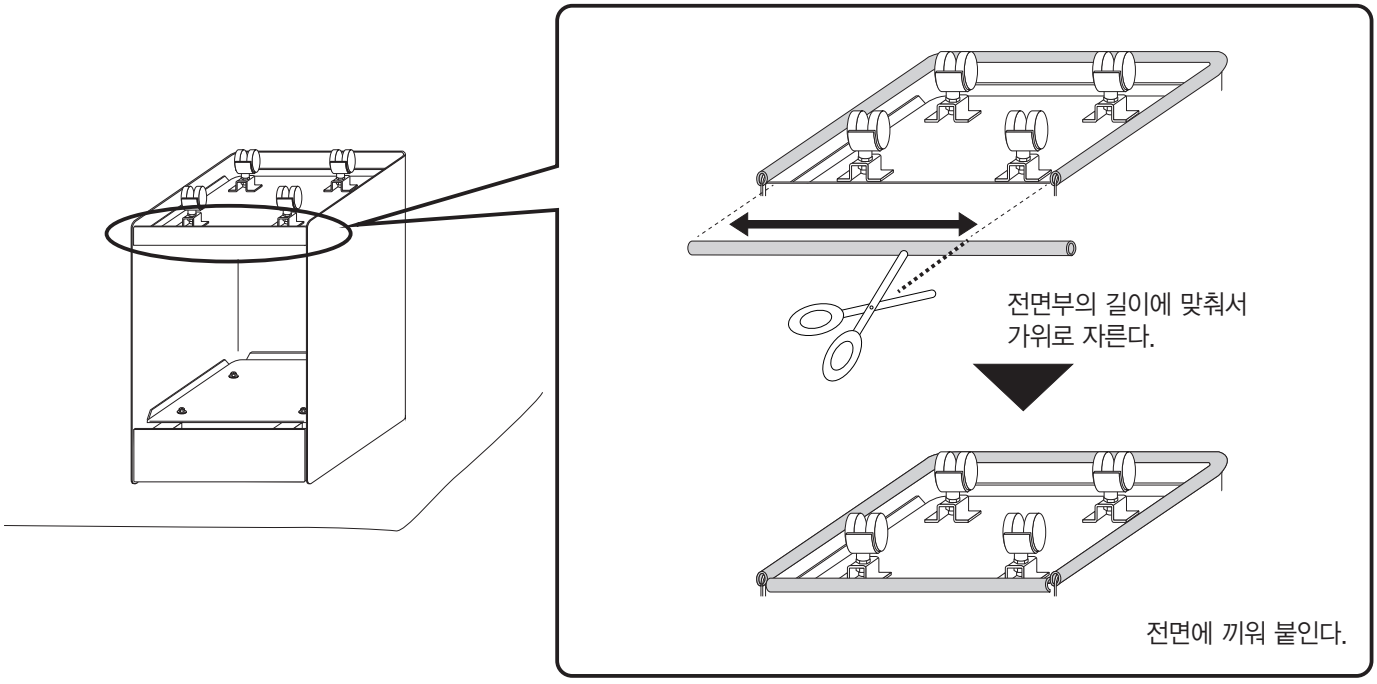

사용방법(이어서)

3 서랍이 튀어나오지 않도록 서랍을 받쳐주면서, 두 명 이상이 함께 천천히 세워주십시오.

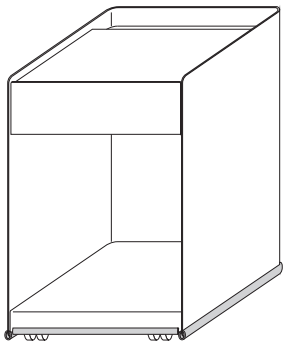

서랍의 분리방법

완전히 레일을 늘어트린 상태에서 좌우간의 검은색 플라스틱 스토퍼를 왼쪽으로 누른 채 평행하도록 서랍을 빼주십시오.

※조립할 때는 레일의 위치를 맞추면서 평행하게 눌러 넣어 주십시오.

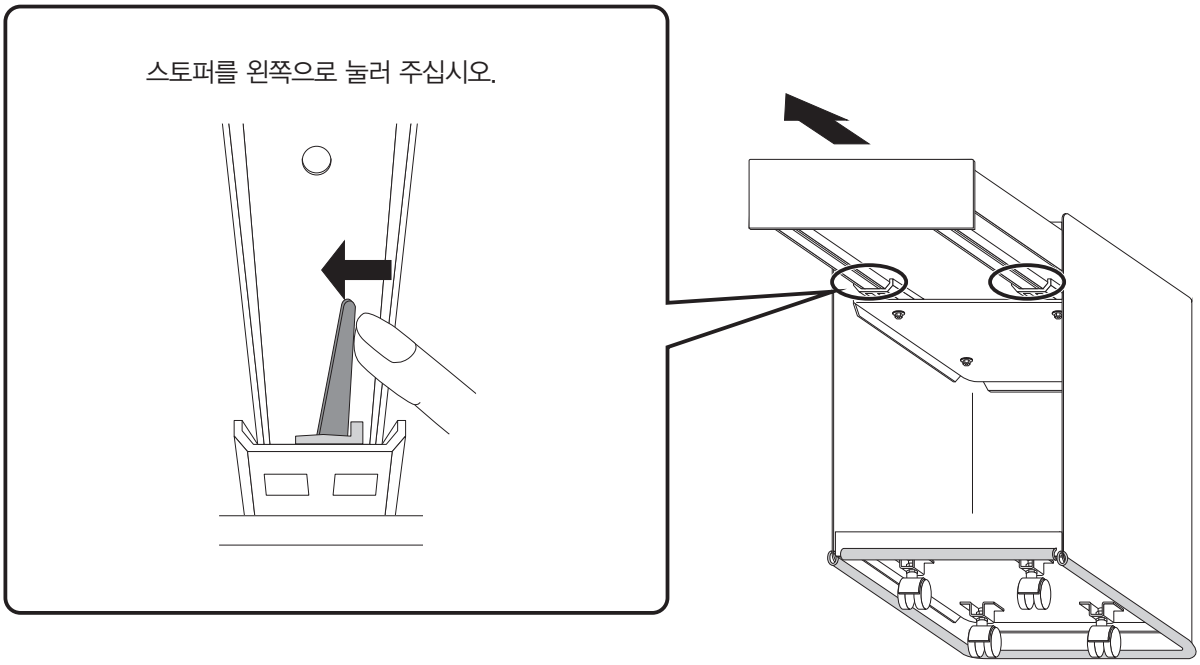

⚠ 주의	●슬라이드레일의 가동부에 손이나 손가락이 끼이지 않도록 주의하십시오. 부상의 우려가 있습니다. ●서랍의 슬라이드레일은 윤활유가 발라져 있습니다. 손이나 옷이 더러워 지지 않도록 주의하십시오. ●서랍을 분리하실 때는, 수납물을 전부 빼낸 상태에서 하십시오.

부탁 사항 (그 밖의 주의)	**■서랍 슬라이드레일에 대하여** 서랍의 슬라이드레일에는 서랍이 튀어나오는 것을 방지하기 위해 고무소재의 스토퍼가 달려있습니다. 때문에 처음 사용하실 때 , 서랍을 처음 꺼낼 때와 처음닫는 마지막에 뻑뻑함을 느낄 수 있습니다. 그 후에는 원활하게 움직이도록 되어 있어, 그대로 사용하셔도 됩니다.

손질방법

보수 · 점검

- 각 부분에 느슨함이나 흔들림이 없는지 정기적으로 점검하고, 이상이 생겼다면 사용을 중지 하십시오.
  상품의 파손, 부상의 원인이 됩니다.
- 해충을 발견한 경우에는 즉시 살충 또는 방충처리를 해주십시오. 방치하면 해충 피해가 확대될 우려가 있습니다.

금속부분

- 평상시에 부드러운 천으로 마른걸레질을 하여 관리하여 주십시오.
- 오염이 심할 때는 3~5%로 희석시킨 중성세제를 적신 천으로 닦아내고, 그 후 물을 적신 천으로 세제성분을 잘 닦아주십시오.
  다음으로 부드러운 천으로 가볍게 닦아내고 자연 건조시켜 주십시오.
- 슬라이드레일에 윤활유를 얇게 발라 부드러운 천으로 닦아 주십시오.

제품사양

품 명	컴팩트 스틸 캐비닛
제품치수	폭 330mm X 길이 330mm X 높이 510mm
서랍 안쪽	240mm
제품질량	약 17.5kg
용 도	서랍(캐비닛)
내 하 중	윗면 : 약 7kg 바닥면 : 약 10kg
	서랍 : 약 2kg
전체 내하중	약 15kg
재 질	본체 : 스틸 모서리보호부속 : PVC(염화비닐수지) 캐스터 : 폴리우레탄 / 나일론 표면가공 : 본체 아크릴 소부도장
원 산 국	중국

문의처

상품에 관한 문의는 구매하신 매장 또는 아래의 고객상담실로 연락 주십시오.

무인양품(주)

우편번호 03779
서울특별시 서대문구 연세로12 7F

고객상담실 전화
02-2632-8470

운영시간 ■평일 10:00~18:00
(토 · 일 · 공휴일 제외)