추가부속

MUJI 無印良品

보존용

수납 캐비닛・파티션판・떡갈나무
수납 캐비닛・파티션판・호두나무

조립・취급 설명서

이 상품을 구매해 주셔서 대단히 감사 합니다.
사용하기 전에 본 설명서를 잘 읽고, 내용을 이해하시고 올바르게 사용해주십시오.
또한 본 설명서는 언제든지 확인할 수 있도록 소중히 보관해 주십시오.

목차 페이지

중요한 알림(안전상 주의)	2～3
부속품 리스트	3
각 부분 명칭	3
조립 방법	4
사용 방법	5
관리 방법	5
사용 시 유의사항	6
제품사양	7
문의처	7

중요한 알림(안전상 주의)

반드시 준수해 주십시오

본 설명서에는 사용자나 다른 사람에 대한 위해와 재산의 손해를 미연에 방지하여 안전하고 올바르게 사용하실 수 있도록 중요한 내용을 기재하고 있습니다.
다음 내용(표시,그림기호)을 잘 이해하고 본문을 읽으신 후 기재사항을 준수하여 주시기 바랍니다.

●표시의 설명
사용방법이 잘못되었을 때 발생할 수 있는 위해와 손해의 정도를 구분하여 설명하였습니다.

⚠ 경고 사망 또는 중상 (※1) 등으로 이어질 우려가 있는 것	⚠ 주의 상해 (※2) 를 입을 가능성 또는 물적 손해 (※3) 를 발생시킬 우려가 있는 것

●그림 기호의 설명
지켜주셔야 할 내용을 다음 그림기호로 설명하였습니다. (다음은 기호의 예입니다)

⃠ 해서는 안 되는 [금지]의 내용입니다	❗ 반드시 실행해야 하는 내용입니다

※1 중상이란, 실명이나 부상, 화상, 골절, 중독, 감전 등으로 후유증이 남는 것 및 치료에 입원, 장기 통원을 필요로 하는 것을 말합니다.
※2 상해란, 치료와 입원, 장기 통원을 요하지 않는 부상, 화상을 말합니다.
※3 물적 손해란, 가옥, 가재와 관련된 확대손해를 말합니다.

⚠경고

금지	●어린이가 상품에 매달리거나, 올라타지 않도록 해주십시오. 상품의 전도나 파손에 의한 부상의 우려가 있습니다. ●상품 위에 올라서거나, 걸터앉거나, 발판 대용으로 사용하지 마십시오. 상품의 전도나 파손에 의한 부상의 우려가 있습니다. ●상부에만 치우쳐서 수납하지 마십시오. 균형이 무너져 불안정해지기 쉬우며, 상품이 전도되어 부상의 우려가 있습니다. ●상품 가까이에서 난로 등의 난방기구를 사용하지 마십시오. 화재의 원인이 될 수 있습니다. ●전자제품의 전원 코드가 상품에 깔리지 않도록 하여 주십시오. 코드가 파손되어 감전이나 화재의 위험이 있습니다. ●본체가 파손 된 경우에는 즉시 사용을 중지하십시오. 파손된 채 사용하면 부상의 우려가 있습니다. ●불필요해진 포장 재료는 영유아의 손이 닿는 곳에 놓지 마십시오. 머리에 뒤집어 쓰게 되면 질식할 우려가 있습니다.
실행하기	●AV기기를 놓을 때는 그 AV기기의 취급설명서를 잘 읽고 올바르게 설치하여 주십시오. 또한 충분한 간격을 두어 공기가 잘 통하도록 하여 사용하십시오. 전기제품의 고장이나 화재의 원인이 됩니다. ●수납캐비닛의 기본세트의 「조립・취급설명서」를 잘 읽고 올바르게 사용하여 주십시오. 사용상의 주의사항이 기재되어 있고, 부상을 방지하고, 안전하게 사용하기 위해서 중요합니다.

⚠주의

금지	●조립이 불완전한 상태에서 사용하지 마십시오. 고정부분이 떨어져 부상의 원인이 될 수 있습니다. ●본래의 용도 이외에는 사용하지 마십시오. 예상치 못한 사고나 부상의 원인이 됩니다. ●수리 또는 개조 하지 마십시오. 제품의 강도가 약해져 부상의 우려가 있습니다.

⚠주의	
실행하기	●처음 사용하기 시작할 때는 실내의 환기를 충분히 해주십시오. 포름알데히드 방출량이 적은 목재를 사용하고 있습니다만 포름알데히드가 남아있을 가능성이 있으며, 화학물질에 민감한 체질의 분 또는 영유아 등 알레르기 증상을 일으킬 수 있습니다. ●조립 및 설치 시에 손 또는 손가락이 끼지 않도록 주의하여 주십시오.

부탁사항(기타 주의사항)	
	●고온(기준 : 35℃ 이상) 또는 건조한 장소(기준 : 30% 이하) 에서 장기간 설치하여 사용하지 마십시오. 상품의 휨이나 비뚤어짐, 갈라짐 등이 생기는 원인이 됩니다. ●직사광선 또는 조명, 난로, 에어컨 등의 냉난방기구의 열 또는 바람을 상품에 직접 닿지 않도록 하십시오. 휨이나 비뚤어짐,갈라짐 , 변색의 원인이 됩니다. ●개봉 후, 포장재료는 거주하시는 지자체의 규칙에 따라 처분하여 주십시오.

부속품 리스트

떡갈나무 호두나무 공통

※ 각 리스트는 떡갈나무, 호두나무 공통입니다.

ⓞ파티션판

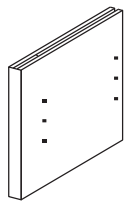

× 1

피팅 부속품 리스트

ⓟ와이어레일

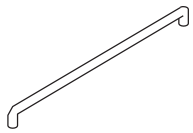

× 2

각 부분명칭

떡갈나무 호두나무 공통

※ 점선모양의 부분은 수납캐비닛・폭162.5cm・기본세트 입니다.
파티션판에는 포함되어 있지 않습니다.

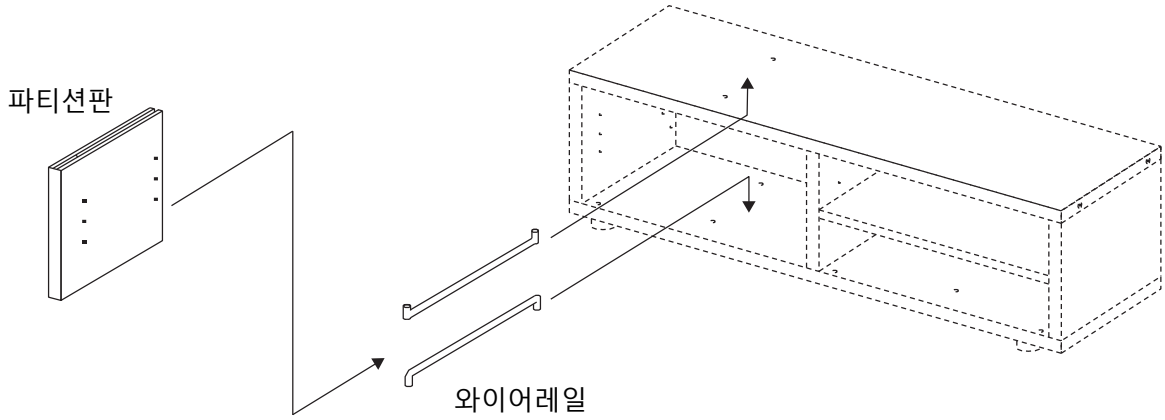

조립방법

떡갈나무 | 호두나무 | 공통

※ 조립방법은 떡갈나무, 호두나무 공통입니다.

※ 이하의 순서는 폭 162.5cm・기본세트 좌측의 개구부에 파티션판을 조립하는 경우입니다.

주의	●조립에 충분한 공간을 확보하고, 깔개 등을 깔아 바닥과 기존가구에 흠이 가지 않도록 주의하십시오. ●전동공구를 사용하여 조립하지 마십시오. 전동공구로 과도하게 조이면 제품이 파손될 가능성이 있습니다.

1 파티션판을 조립하는 개구부의 선반과 회전축을 분리하여 주십시오.

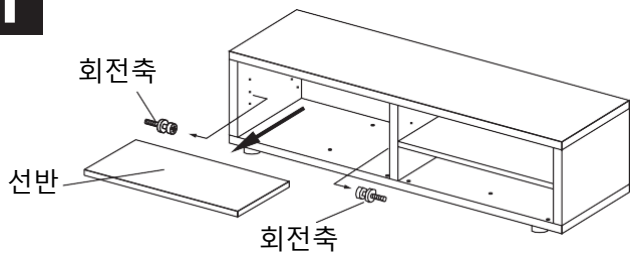

※ 선반과 회전축을 분리할 때, 기본세트의 「조립・취급설명서」를 참조한 뒤, 조립의 역순으로 분리하여 주십시오.

2 ⓟ와이어레일을 기본세트의 상판과 밑판의 와이어레일용 구멍에 끼워 넣어주십시오.

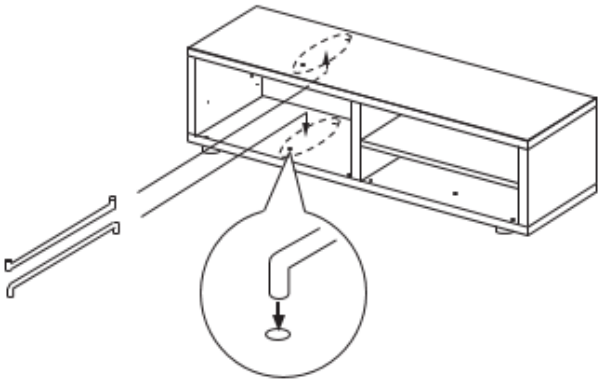

※ 와이어 레일이 뜨지 않도록 제대로 끝까지 밀어 넣어주십시오.

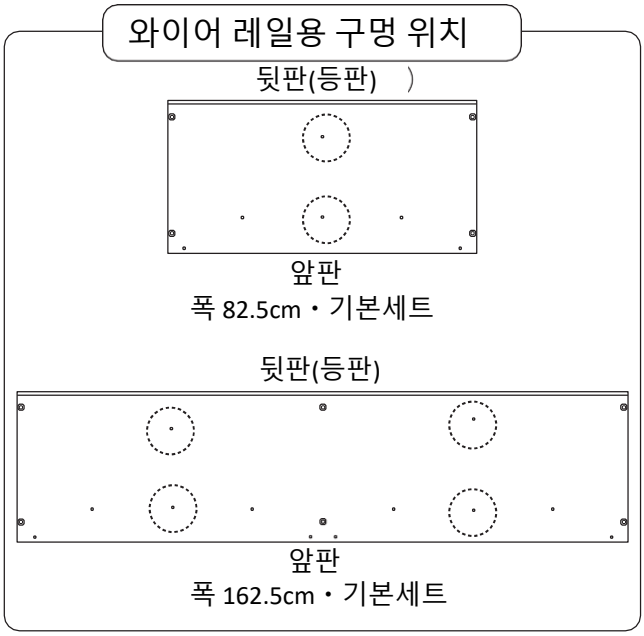

3 ⓞ파티션판의 위아래에 있는 홈과 ⓟ와이어레일의 위치에 맞추어 ⓞ파티션판을 정면에서 수평으로 끼워 넣도록 조립하여 주십시오.

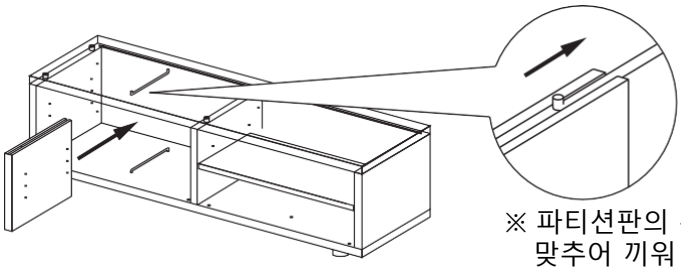

※ 파티션판의 홈과 와이어레일의 위치를 맞추어 끼워 넣습니다.

4 ⓞ파티션판을 끝까지 밀어 넣어 주십시오.

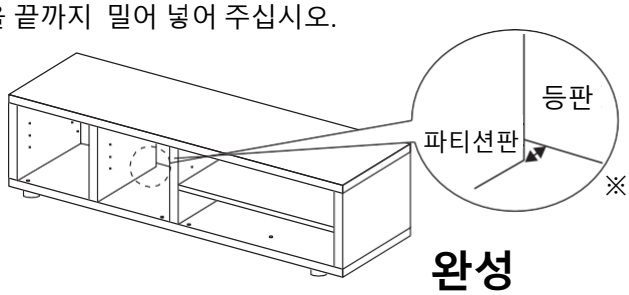

※ AV기기의 전원코드 등을 통과시키도록 ⓞ파티션판과 등판의 사이에 틈이 있습니다.

완성

사용방법(이어서)

설치 시 주의사항

●「파티션판」을 조립하는 장소에는「기본세트」「추가세트」에 부속의 선반을 조립할 수 없습니다.
반드시 선반을 분리하고 사용하십시오.
●「파티션판」을 조립하는 경우에는 추가부속「목제도어」「글래스도어」를 병용할 수 없습니다.

이동에 대하여

●조립한 상태에서 조금 움직일 경우

①조립한 뒤의 이동은 반드시 수납물을 꺼낸 뒤 2인 이상이 좌우 양쪽에서 측판을 단단히 잡고 이동시켜 주십시오.
②바닥면을 끌거나, 밀지 마십시오. 바닥의 흠집이나 파손의 원인이 될 수 있습니다.

●이사 등으로 운반 할 경우

이사 또는 방을 옮길 때는 조립 전의 상태로 되돌려서 운반하십시오.
부속의 변형, 볼트 풀림, 상품의 파손 등으로 부상을 당할 수 있습니다.

폐기에 대하여

●거주지역 지자체의 규칙에 따라 폐기하여 주십시오.

관리방법

보수 · 점검

이하의 점에 대하여 정기적으로 점검 하여 주십시오.
●파손,변형된 상태에서는 사용하지 마십시오.
●파티션판과 와이어레일의 조립부분에 느슨함이나 흔들림이 없는지 점검하여 주십시오.
느슨함이나 흔들림이 발견 된 경우는 기본세트, 추가세트의 스틸파이프와 볼트가 풀려있을 가능성이 있으므로 즉시 공구를 사용하여 느슨함이 없어질 때까지 다시 단단히 조여 주십시오.
●점검에 의해 파손된 곳을 발견한 경우에는 즉시 사용을 중지하여 주십시오.
그대로 사용을 할 경우 변형 또는 전도 등으로 수납물의 파손 및 부상의 우려가 있습니다.
●해충을 발견한 경우에는 즉시 살충 또는 방충처리를 해주십시오.
방치하면 해충 피해가 확대될 우려가 있습니다.

오염에 대하여

목제부분

●도장면 먼지는 부드러운 천 또는 먼지떨이로 가볍게 털어 주십시오. 평상 시 부드러운 천으로 마른 걸레질을 하시면 충분합니다. 거친 천으로 먼지가 부착된 채 문지르면 미세한 흠집이 생기는 역효과가 생깁니다.
●오염이 심할 때는 3~5%로 희석시킨 중성세제를 적신 천으로 닦아내고, 그 후 물을 적신 천으로 세제성분을 잘 닦아주십시오. 다음으로 부드러운 천으로 가볍게 닦아내고 자연건조 해주십시오.
●화학섬유로 된 걸레를 장시간 접촉시키면, 표면이 벗겨지는 경우가 있으므로 주의하여 주십시오.

금속부분

●평상시에 부드러운 천으로 마른걸레질을 하여 관리하여 주십시오.
●오염이 심할 때는 3~5%로 희석시킨 중성세제를 적신 천으로 닦아내고, 그 후 물을 적신 천으로 세제성분을 잘 닦아주십시오. 다음으로 부드러운 천으로 가볍게 닦아내고 자연건조 해주십시오.

사용 시 유의사항

천연목 제품에 대한 양해말씀

●본 상품은 천연목(합판)을 사용하기 때문에 무늬, 색상 등 천연목재 특유의 상품별 개체 차이가 있습니다.
이로 인해 나뭇결, 색조에 차이가 있으므로 사전에 양해부탁드립니다.

●천연목(합판)은 아래 조건으로 인해 균열, 휨 등이 발생할 수 있으므로 주의해 주시기 바랍니다.
①직사광선이 닿는 장소에서는 가능한 한 사용하지 않도록 해주십시오.
어쩔 수없이 직사광선이 닿는 경우에는 커튼 등으로 가려서 사용하여 주십시오.
②냉,난방기구 가까이에서 사용하지 마십시오. 반드시 냉난방의 바람이 닿지 않도록 사용하십시오.
③특히 겨울철 난방에 의한 실내의 극심한 건조는 천연목의 갈라짐, 뒤틀림을 발생시키는 원인이 됩니다.

포름알데히드의 대책에 관하여

●포름알데히드
포름알데히드는 새집 증후군의 원인물질의 하나로 알려져 있습니다. 상온에서 기화하는 무색 및 자극적인 냄새가 있는 화학물질로, 가구는 물론 건축 자재,벽지용 접착제 등에 포함되어 있습니다. 조금씩 발산되므로 포름알데히드로 오염된 실내에 장기간 있게 되면 눈이 따갑거나, 목에 자극을 느끼는 경우가 있습니다.
농도가 높으면 호흡곤란을 일으키는 경우도 있습니다.

●방 안을 환기시켜 주십시오.

⚠ 주의	가구를 설치할 때는 실내를 충분히 환기시켜 주십시오. 화학물질에 예민한 체질이신 분들과 영유아 등 알레르기 증상을 일으키는 경우가 있습니다.

포름알데히드는 공기 중에 발산되기 쉬우므로 평소 실내 환기를 자주 하도록 해주십시오.
여러 개의 가구를 동시에 설치한 경우, 특히 창문을 되도록 넓게 열고 충분히 환기시켜 주십시오.
포름알데히드는 실내 온도가 높아지면 많이 방출되는 경향이 있기 때문에, 여름철에 실내가 장시간 밀폐된 경우, 특히 장시간 환기를 잘 하도록 유의하여 주십시오.
환기효율을 높이기 위해서, 창문을 여러 개 열거나 환풍기,선풍기,서큘레이터 등을 이용하는 방법을 권장합니다.

●화학물질에 예민한 체질이신 고객님께
포름알데히드뿐만 아니라, 새집 증후군에 해당하는 화학물질은 허용량에 개인차가 있습니다.
따라서 실내 농도 지침값(건강상 바람직하다고 여겨지는 포름알데히드의 실내 농도값)의 이하 농도에서도 반응하는 체질인 분들도 계십니다. 현 단계의 무인양품 가구도,최대한 적은 양의 재료를 사용하고 있으나 전혀 방출되지 않는 것은 아니오니 특히 주의하여 주십시오.
알레르기 증상이 일어났을 때는 의사에게 상의할 것을 권장합니다.

●무인양품의 가구는 포장 내부에 포름알데히드 흡착・분해시트※를 동봉하고 있습니다.
※포름알데히드 흡착・분해시트 : 아이신세이키㈜와 공동개발
좁은 공간에서는 포름알데히드가 날아갈 공간이 없어, 재료에 다시 흡착될 가능성이 있습니다.
그곳에서 조금이라도 포름알데히드 농도를 저하 시키기 위해 포름알데히드 흡착・분해시트를 넣고 있습니다.
※동봉된 포름알데히드 흡착・분해시트는 성능이 점차 떨어지므로 "일반쓰레기"로 폐기하여 주십시오.

제품사양

품 명	**수납캐비닛・파티션판・떡갈나무**
제 품 치 수	두께 25 X 폭 375 X 높이 375mm
제 품 중 량	약 1.8kg
용 도	수납캐비닛용 파티션판
재 질	파티션판 : 천연목화장섬유판(떡갈나무 합판 플러시 구조) 와이어레일 : 스틸 표면가공 : 목제도어 아크릴 수지도장 : 와이어레일 아연도금
원 산 국	인도네시아

품 명	**수납캐비닛・파티션판・호두나무**
제 품 치 수	두께 25 X 폭 375 X 높이 375mm
제 품 중 량	약 1.8kg
용 도	수납캐비닛용 파티션판
재 질	파티션판 : 천연목화장섬유판(호두나무 합판 플러시 구조) 와이어레일 : 스틸 표면가공 : 목제도어 아크릴 수지도장 : 와이어레일 아연도금
원 산 국	인도네시아

문의처

상품에 관한 문의는 구매하신 매장 또는 아래의 고객상담실로 연락 주십시오.

무인양품㈜

우편번호 03779
서울특별시 서대문구 연세로12 7F

고객상담실 전화
02-2632-8470

운영시간 평일 10:00~18:00
(토·일·공휴일 제외)