MUJI 無印良品 보관용

높이 조절 칸막이 케이스

취급설명서

⚠ 취급상의 주의

- ●소재의 특성상 보풀이 생길 수 있습니다. 양해하여 주시기 바랍니다.
- ●직사광선 또는 형광등의 영향으로 변색될 수 있습니다. 양해하여 주시기 바랍니다.
- ●소재의 특성상 주름이 남을 수 있습니다.
- ●세탁할 수 없습니다.

남는 부분은 뒤집어 접으면 높이가 다른 수납용품에도 사용할 수 있습니다.

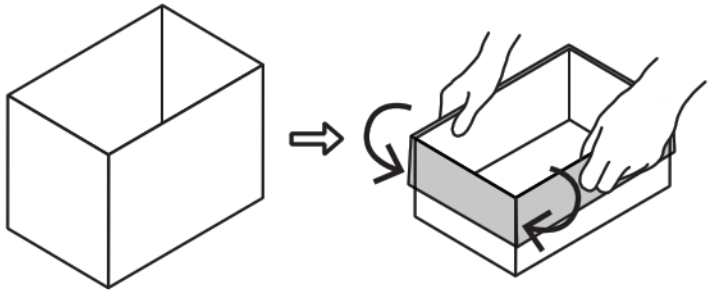

폭이 다른 3가지 사이즈

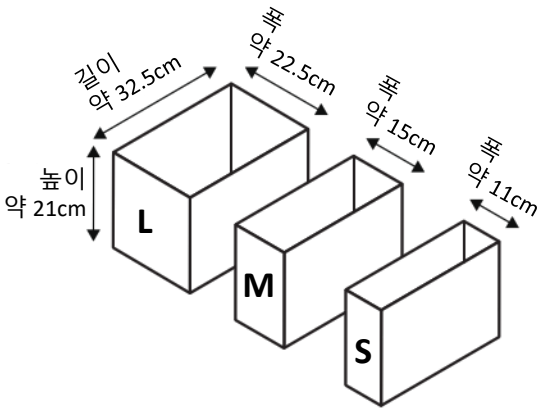

수납용품의 사이즈에 맞추어서 사용하여 주십시오.

폴리프로필렌 의류 케이스 시리즈

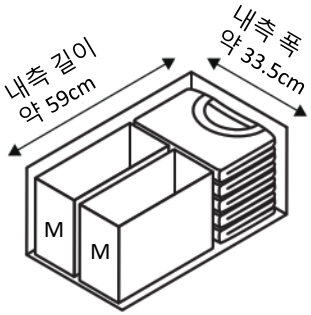

- ·M × 2
- ·셔츠 등 의류

폴리프로필렌 클로젯 케이스 시리즈

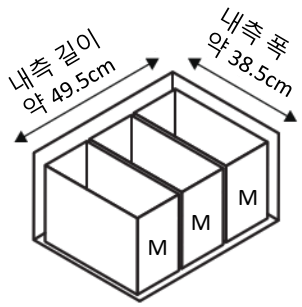

- ·M × 3

폴리프로필렌 수납 케이스 가로와이드 시리즈

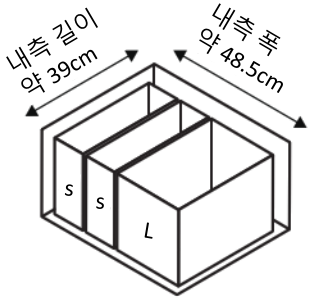

- · S × 2
- · L × 1

폴리프로필렌 수납 케이스 시리즈

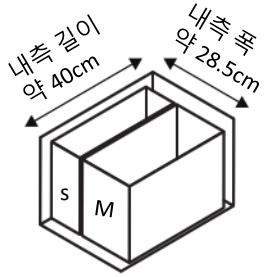

- · S × 1
- ·M × 1

수납용품 약 폭37cm X 가로 26cm 사이즈
(야자껍질 바스켓, 라탄박스, 바쿠바쿠 각형 박스켓 등)

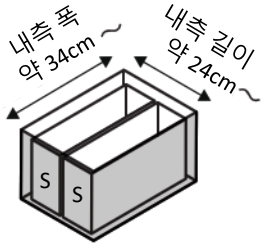

- · S × 2

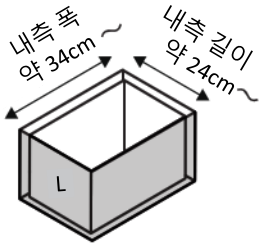

- · L × 1

수납용품 약 폭35cm X 가로 27cm 사이즈
(야자껍질 바스켓, 라탄박스, 바쿠바쿠 각형 박스켓 등)

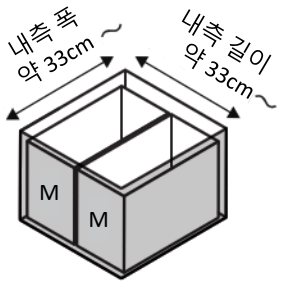

- ·M × 2

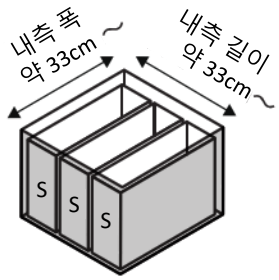

- · S × 3