MUJI 無印良品

암 라이트·정방형

가정용

모델명 MJ-ALS1GL

취급설명서

●구매해 주셔서 감사합니다.
●사용하시기 전에 본 취급설명서를 읽은 후 올바르게 사용해 주십시오.
●본 취급설명서는 보관해 주십시오.

목차 **페이지**

안전 상의 주의	1-3
각 부분 명칭	4
가동 범위 올바른 사용방법	5
사용법	6
별매품에 대해서	7
고장일까? 라고 생각되면	8
손질과 보관	9
사양	10

取説[本編]
製品番号/製品名/履歴NO. MJ-ALS1 アームライト・正方形 LaX1608C
サイズ/ページ数 1Pサイズ：A5 (148×210mm) 12P
材質 白上質紙 A判 44.5Kg相当
印刷色 Black 1Color
加工 □折り ☒中綴じ
出力形態 ☒海外 /□国内 □FILM/☒CTP
備考 [RevC] P10-仕様変更、①最終製品仕様に合わせる ②他部品と表示の整合性とる ③安全チェックシート追加 に基づく改訂
□個人情報保護法／東京都条例 □住所表記 燕市吉田西太田2084-2 □07表紙フォーマット □愛情点検（LEDライト） □TBPS-B0100準拠 □2014消費税法改正（税抜）
承認 検印(開発担当長) 【品】確認 (サ)確認 制作確認
制作部門長
調理確認 (開) 商企担当
開発担当長 開発担当 商企担当 作成者
□商品データベースとの整合性/担当：商企
□デザイン仕様との整合性/担当：デザイン
□JMOSS情報(営企)インプット
お客様確認印欄 (株)良品計画様 ご確認印欄 TB営業
（C版 校了 2016年8月8日）

안전 상의 주의 반드시 지켜주십시오.

제품 및 취급설명서에는 사용하시는 분이나 다른 사람에 대한 위해를 미연에 방지하고, 안전하고 올바르게 사용하기 위해 중요한 내용을 기재하고 있습니다.
다음 내용(표시·그림 기호)을 잘 이해한 후 본문을 읽고 기재 사항을 지켜주십시오.

●표시의 설명

⚠ **경고** 「사망 또는 중상을 입는 것이 예상」되는 내용입니다.	⚠ **주의** 「상해를 입거나 또는 제품 고장이 예상」되는 내용입니다.

●그림 기호의 설명

⃠ 는 해서는 안 되는 「금지」의 내용입니다.	❗ 는 반드시 실행해야 하는 「강제」의 내용입니다.

⚠경고

❗	조립하기 전에 조립 순서를 하나하나 잘 읽으시고 주의 사항에 유의하시기 바랍니다.
❗	본 제품의 광원은 교환이 되지 않습니다. 광원이 수명을 다한 경우에는 제품 전체를 교환하여 주십시오.
⃠	본 제품은 전용 별매품인 클램프, 베이스, 플로어 스탠드 이외의 받침대를 사용하지 마십시오.
⃠	어린이의 손이 닿는 장소에 두지 말아 주십시오. 감전·부상을 입을 우려가 있습니다.
❗	이상이 발생한 경우는 스위치를 눌러 소등해 주십시오. AC 어댑터는 콘센트로부터 뽑아주십시오. 감전·화재의 원인이 됩니다.
⃠	절대로 고객님이 직접 분해·수리·개조하지 말아 주십시오. 발화·감전·부상의 원인이 됩니다.
⃠	제품을 물에 담그거나 물을 뿌리거나 하지 말아 주십시오. 쇼트·감전·발화의 우려가 있습니다.
⃠	전원 코드를 상처 입히거나, 파손시키거나, 가공하거나, 억지로 구부리거나, 잡아당기거나, 비틀거나, 묶거나 하지 말아 주십시오. 또한, 무거운 물건을 올려놓거나, 물건 사이에 끼우거나, 가공하거나 하지 말아 주십시오. 코드가 파손되어 화재·감전의 원인이 됩니다.
⃠	콘센트에 꽂은 전원 플러그가 흔들흔들 움직일 때는 사용하지 말아 주십시오. 쇼트·감전의 우려가 있습니다.
❗	전원 코드가 뜨거워지거나 흠집이 나거나(내선의 노출, 단선 등) 하면 구매하신 점포로 문의 주십시오. 그대로 사용하면 화재·감전의 원인이 됩니다.
❗	전원 플러그의 먼지 등은 정기적으로 청소해 주십시오. 먼지가 쌓이면 습기 등으로 절연 불량이 되어 화재의 원인이 됩니다.

사양

전원	AC 어댑터	정격 입력: 100−240 V∼50/60 Hz 정격 출력: 15 V ⎓ 1 A
광원	메인 라이트: 주백색 LED 0.5 W×20개	
	스포트 라이트: 전구색 LED 5 W×1개	
광원수명	약 40,000시간(초기 상태의 70 %의 밝기)	
기구 광속	메인 라이트: 500 lm/스포트 라이트: 110 lm	
소비 전력	메인 라이트 점등 시: 6.5 W(밝기: 최대 시)	
	스포트 라이트 점등 시: 3.3 W(밝기: 최대 시)	
	소등 시: 0.2 W	

스위치	터치 스위치(터치 센서식)
조광	무단계(10-100%)
전원 코드	약 0.7 m | 본체 코드 | 약 1.4 m
기구 사이즈	폭 12× 깊이 57× 높이 57 cm
전등커버 사이즈	폭 12× 깊이 12× 높이 1.5 cm
질량	본체 : 660 g AC 어댑터 : 110 g (전원 플러그 미포함)
사용 온도 범위	5-35 ℃
주요 재질	본체: 철, SUS
	전등커버: ABS 수지, 폴리카보네이트

· 특정 지역(높은 산·매우 추운 곳)에서는 소정의 성능을 확보할 수 없을 경우가 있습니다.
이러한 장소에서의 사용은 가능한 한 피해 주십시오.

★오랫동안 사용한 암 라이트·정방형을 점검하세요!

사용하실 때 이러한 경우는 없습니까?	●AC 어댑터 본체나 전원 코드·본체 코드가 비정상적으로 뜨겁다. ●전원 코드·본체 코드에 흠집이 나있거나 전원 코드·본체 코드를 움직이면 통전이 되지 않거나 한다. ●기타 이상·고장이 있다.	▶ 사용 중지	고장이나 사고 방지를 위해 콘센트에서 AC 어댑터 본체를 해체하고 반드시 구매하신 점포로 문의 주십시오.

<조명 기구> 안전 체크시트

안전을 위해 1년에 1번은 점검하실 것을 권장합니다. ※체크란이 부족한 경우는 복사해서 사용해 주십시오.

안전 점검 항목		점검 결과(해당 사항에는 O)					처치 순서
		／	／	／	／	／	
이러한 증상은 없습니까?	1. 스위치를 켜도 때때로 점등되지 않을 경우가 있다.						O 표시가 있을 때는 위험한 상태이므로 사용을 중지하고 고장이나 사고 방지를 위해 교체하실 것을 권장합니다.
	2. 플러그, 코드나 본체를 움직이면 깜빡거린다.						
	3. 플러그나 코드 등이 비정상적으로 뜨겁다.						
	4. 타는 냄새가 난다.						
	5. 점등시킬 때 누전 브레이커가 작동하는 경우가 있다.						
	6. 코드, 소켓, 배선 기구에 흠집이나 균열, 변형이 있다.						
	1. 구입 후 10년 이상 경과했다.						O 표시가 있을 때는 구매하신 점포로 문의 주십시오.
	2. 커버 등에 변색·변형이 있다.						
	3. 도장면에 팽창, 균열이 있거나 녹이 슬었다.						
	4. 기구 부착부에 변형·흔들림·헐거움 등이 있다.						

●상기 점검 항목 이외라도 문제가 있다면 구매하신 점포로 문의 주십시오.

손질과 보관

<손질 방법>

① 전원을 끄고 전원 플러그를 콘센트에서 빼주십시오.
② 마른 부드러운 천으로 닦아내 주십시오.
심하게 오염되었을 때는 물로 희석한 중성세제를 부드러운 천에 소량 묻혀 닦은 후, 부드러운 마른천으로 닦아냅니다.

요청 사항

항상 밝게 사용하시기 위해 정기적으로 본체의 더러움을 닦아내 주십시오.

⚠ 경고

- 제품을 물에 담그거나 물을 뿌리거나 하지 말아 주십시오.
감전·화재의 원인이 됩니다.
- 전원 플러그의 먼지 등은 정기적으로 청소해 주십시오.
먼지가 쌓이면 습기 등으로 절연 불량이 되어 화재의 원인이 됩니다.

⚠ 주의

- 손질할 때는 반드시 전원 플러그를 콘센트에서 뽑아 주십시오.
감전의 원인이 됩니다.
- 시너·벤젠·스프레이식 클리너류, 알카리성 세제로는 절대로 닦지 말아 주십시오.

<보관에 대해서>

⚠ 경고

- 어린이의 손이 닿는 장소에 두지 말아 주십시오.
감전·부상을 입을 우려가 있습니다.
- 목욕탕 등 물기나 습기가 많은 장소에서는 사용, 방치, 보관하지 말아 주십시오.
화재·감전의 원인이 됩니다.

⚠ 주의

- 직사광선이 닿는 장소나 온도가 높아지는 장소에 놓지 말아 주십시오.
변색·변질·고장의 원인이 됩니다.

⚠ 경고	
!	반드시 100～240 V 에서 사용해 주십시오. 감전·화재의 원인이 될 수 있습니다.
⊘	전원 플러그는 젖은 손으로 꽂거나 뽑지 말아 주십시오. 감전의 원인이 됩니다.
⊘	어린이 혼자 사용하게 하거나 유아의 손이 닿는 장소에서는 사용하지 말아 주십시오. 감전·부상을 입을 우려가 있습니다.
⊘	천이나 종이 등 불타기 쉬운 것으로 덮거나 씌우거나 하지 말아 주십시오. 화재의 원인이 됩니다.
⊘	전등커버의 위치를 바꿀 때는 축 B와 C 사이에 손가락을 넣지 말아 주십시오. 축 사이에 손가락이 끼어 부상을 입을 우려가 있습니다.
⊘	기구의 틈새에 금속류나 불타기 쉬운 것 등을 꽂아넣지 말아주십시오. 화재·감전의 원인이 됩니다.
⊘	불안정한 장소에서는 사용하지 말아 주십시오. 낙하하여 부상·파손의 원인이 됩니다.
⊘	목욕탕 등 물기나 습기가 많은 장소에서는 사용, 방치, 보관하지 말아 주십시오. 화재·감전의 원인이 됩니다.
!	여행 등으로 장기간 사용하시지 않을 때는 안전을 위해 전원 플러그를 콘센트로부터 뽑아주십시오. 먼지 등이 쌓이면 습기 등으로 절연 불량이 되어 화재의 원인이 됩니다.

⚠주의	
🚫	점등 스위치를 손가락으로 세게 누르거나 끝이 날카로운 것(손톱·볼펜·핀 등)으로 꽉 누르지 말아 주십시오. 고장·파손의 원인이 됩니다.
🚫	LED를 똑바로 보지 말아 주십시오. 시력 저하나 눈에 나쁜 영향을 미칠 우려가 있습니다.
🚫	가동부는 가동 범위 이상으로 움직이지 말아 주십시오. 제품의 파손이나 고장의 원인이 됩니다.
❗	전등커버의 각도를 조정할 때는 본체를 잡고 천천히 각도를 바꿔 주십시오. 제품의 파손이나 고장의 원인이 됩니다.
🚫	부속의 AC어댑터를 다른 기기에 사용하지 말아 주십시오. 고장의 원인이 됩니다.
🚫	시너·벤젠·스프레이식 클리너류·알카리성 세제로는 절대로 닦지 말아 주십시오. 변색·변질·고장의 원인이 됩니다.
❗	손질할 때는 반드시 전원 플러그를 콘센트에서 뽑아 주십시오. 감전의 원인이 됩니다.
❗	전원 플러그를 뽑을 때는 전원 코드를 잡지 말고 반드시 끝의 전원 플러그를 잡고 뽑아 주십시오. 감전이나 쇼트되어 발화될 수 있습니다.
🚫	난방기구, 가스기구 등의 바로 위나 부근 등 온도가 높은 장소에서 사용하지 말아 주십시오. 고장·발화·오동작 등의 원인이 될 수 있습니다. (이 제품은 5℃~ 35℃의 온도 범위에서 사용하도록 설계되어 있습니다.)
🚫	직사광선이 닿는 장소나 온도가 높아지는 장소에 놓지 말아 주십시오. 변색·변질·고장의 원인이 됩니다.
❗	별매 클램프, 베이스, 플로어 스탠드를 사용하실 때는 취급설명서를 반드시 읽은 후 올바르게 사용해 주십시오. 부상·고장의 원인이 됩니다.
❗	별매 클램프·베이스·플로어 스탠드는 중량이 있으므로 취급 시에는 충분히 주의해 주십시오. 떨어뜨려 바닥에 흠집이 나거나 부상을 입을 우려가 있습니다.

고장일까? 라고 생각되면

먼저, 아래 사항을 조사해 주십시오

이럴 때는?	조사 결과	처치
●점등되지 않는다.	전원 플러그가 콘센트에 꽂혀 있습니까?	전원 플러그를 콘센트에 꽂아 주십시오.
	본체 코드의 DC 잭이 AC 어댑터에 접속되어 있습니까?	본체 코드의 DC 잭을 확실히 AC 어댑터에 접속시켜 주십시오.
	벼락, 일시 정전 등으로 인해 스위치가 쉽게 반응하지 않을 경우가 있습니다. 그럴 때는 전원 플러그를 콘센트에서 빼고 다시 꽂아 주십시오. 본체 코드의 DC 잭을 AC 어댑터에서 빼고 다시 접속시켜 주십시오.	
●스위치를 만져도 동작하지 않는다. 오작동한다.	다음의 경우는 스위치를 만져도 동작하지 않을 수가 있습니다. 또한 오동작의 원인이 됩니다. · 장갑을 착용한 상태에서의 조작 · 손톱 끝으로 조작 · 손 전체로 만져서 조작 · 스티커 등의 이물질을 붙여서 조작 · 외부 노이즈가 있는 장소에서 사용했을 때(벼락·정전기, 모터를 사용한 기기의 근처 등) · 빨리 연속해서 터치하거나 쓰다듬듯이 조작했을 때	

⚠경고	🚫 **절대로 고객님이 직접 분해·수리·개조하지 말아 주십시오. 발화·감전·부상의 원인이 됩니다.**

별매품에 대해서

본 제품「암 라이트·정방형(모델명 MJ-ALS1GL)」에는 전용 별매품 클램프, 베이스, 플로어 스탠드 중 하나가 필요합니다.
구매하신 점포에서 구입해 주십시오.

⚠ 주의

별매 클램프, 베이스, 플로어 스탠드를 사용하실 때는 취급설명서를 반드시 읽은 후 올바르게 사용해 주십시오.
부상·고장의 원인이 됩니다.

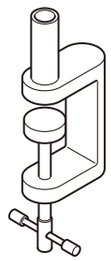	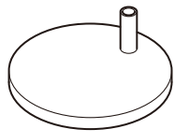	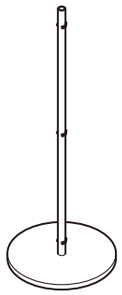
모델명: MJ-ALC1 상품명: 암 라이트용 클램프	모델명: MJ-ALB1 상품명: 암 라이트용 베이스	모델명: MJ-ALF1 상품명: 암 라이트용 플로어 스탠드

각 부분 명칭

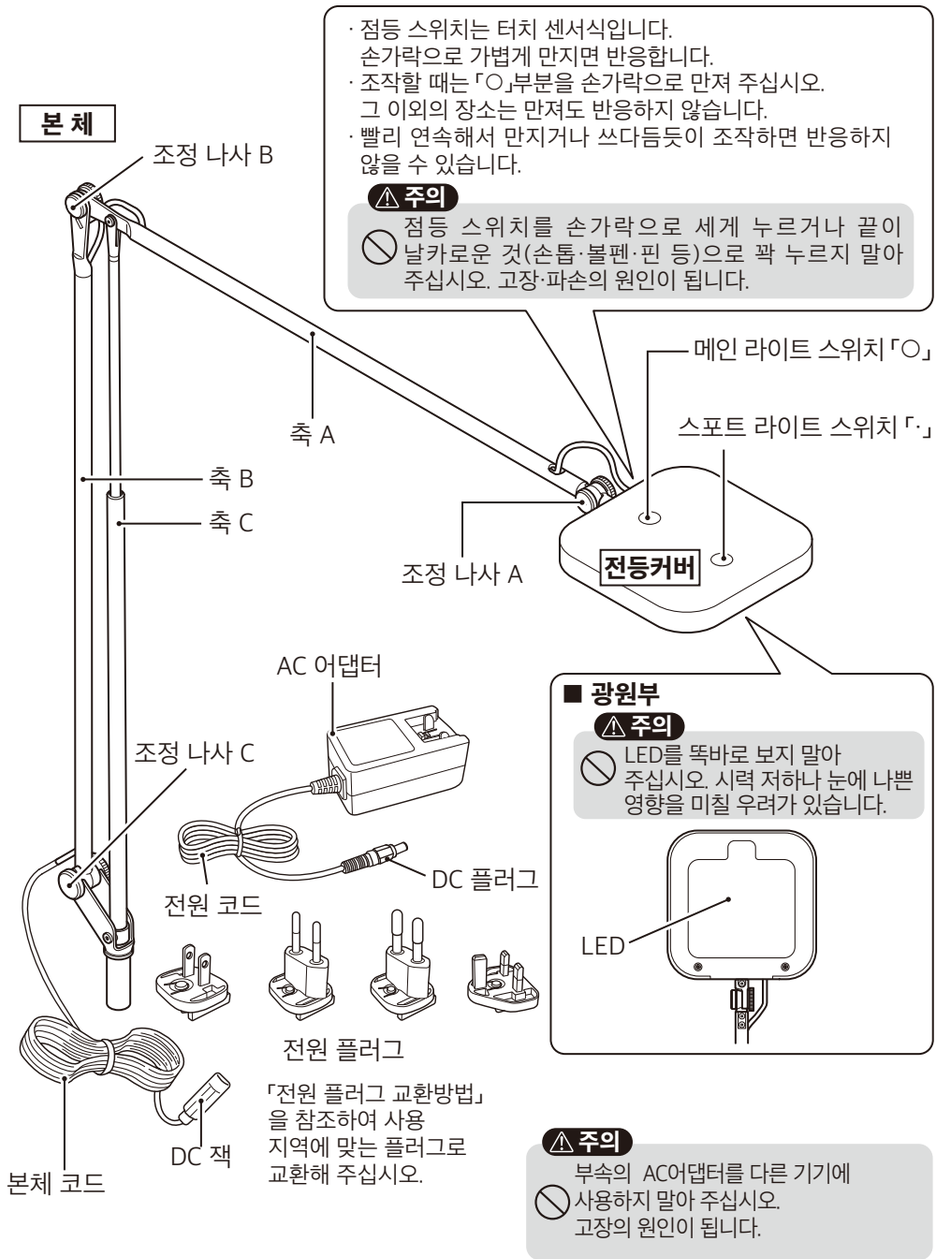

⚠ 주의

부속의 AC어댑터를 다른 기기에 사용하지 말아 주십시오.
고장의 원인이 됩니다.

가동 범위

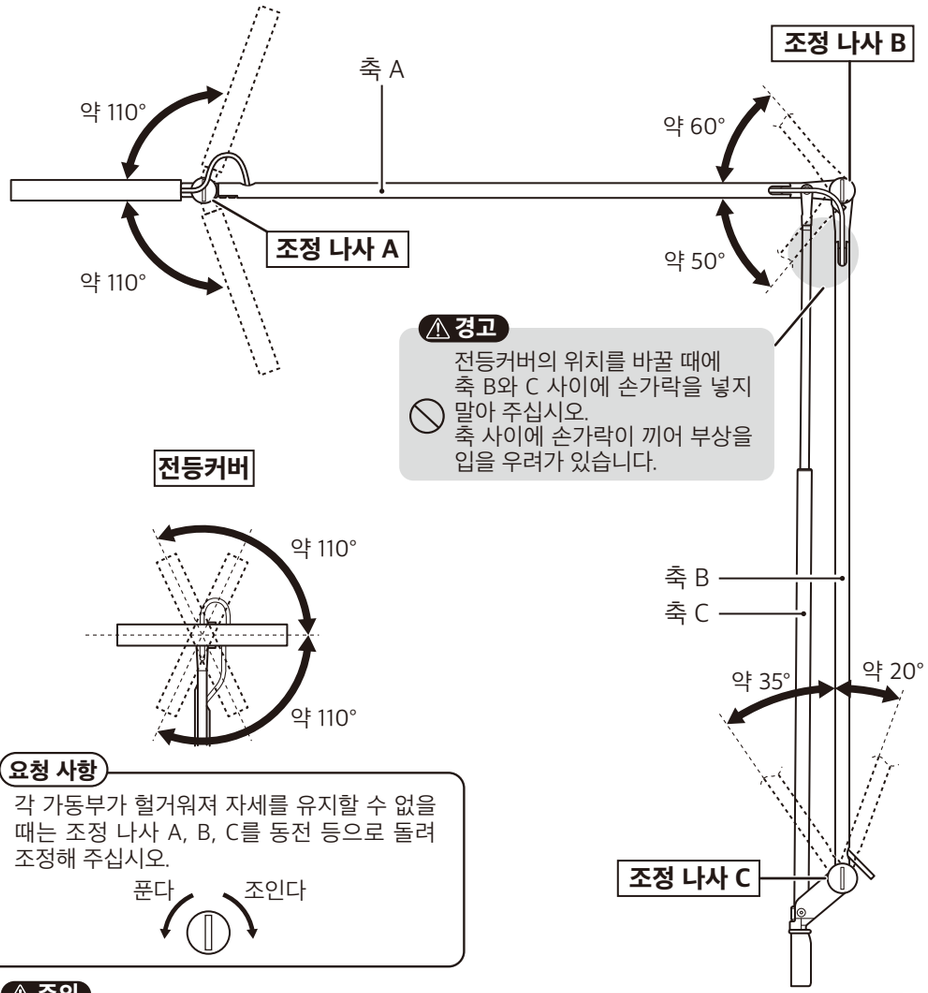

⚠ 경고

전등커버의 위치를 바꿀 때에 축 B와 C 사이에 손가락을 넣지 말아 주십시오.
축 사이에 손가락이 끼어 부상을 입을 우려가 있습니다.

요청 사항

각 가동부가 헐거워져 자세를 유지할 수 없을 때는 조정 나사 A, B, C를 동전 등으로 돌려 조정해 주십시오.

푼다 조인다

⚠ 주의

가동부는 가동 범위 이상으로 움직이지 말아 주십시오.
제품의 파손이나 고장의 원인이 됩니다.

전등커버의 각도를 조정할 때는 본체를 잡고 천천히 각도를 바꿔 주십시오.
제품의 파손이나 고장의 원인이 됩니다.

올바른 사용방법

눈의 피로를 줄이기 위해.

- 전등커버는 좌우 수평으로 광원이 직접 눈에 들어오지 않는 상태에서 사용해 주십시오.
- 실내 조명과 스탠드를 병용해 주십시오.

사용법

1. AC 어댑터의 DC 플러그에 본체 코드의 DC잭을 접속합니다.

2. 전원 플러그를 콘센트에 꽂아넣습니다.

전원 플러그를 콘센트에 꽂아넣은 직후는 스위치는 동작하지 않습니다.
몇 초 기다린 후 조작해 주십시오.

3. 메인 라이트 스위치 또는 스포트 라이트 스위치를 만지면 점등됩니다.

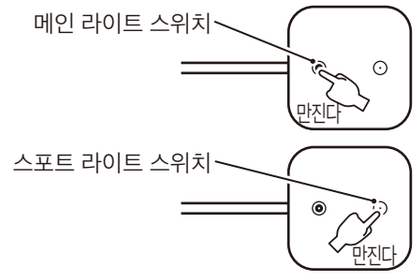

4. 점등 후, 필요에 따라 조광해 주십시오.

메인 라이트 스위치 또는 스포트 라이트 스위치를 2초 이상 계속 만지면 단계가 없이 밝아지거나 어두워집니다.

5. 메인 라이트 스위치 또는 스포트 라이트 스위치를 만지면 소등됩니다.

6. 사용 후에는 전원 플러그를 콘센트에서 빼주십시오.

알림

- 벼락, 일시 정전 등으로 인해 스위치가 쉽게 반응하지 않을 경우가 있습니다.
  그럴 경우는 전원 플러그를 콘센트에서 빼고 다시 꽂아 주십시오.
- 근처에 TV·라디오를 사용하시면 잡음이 들어갈 경우가 있습니다.
  그럴 때는 TV·라디오 등에 잡음이 들어가지 않는 위치까지 멀리하거나 제품 또는 라디오의 방향을 바꿔 주십시오.

<조광에 대해서>

밝기를 단계가 없이 10 ~ 100%의 범위에서 조정할 수 있습니다.

- 메인 라이트 스위치 또는 스포트 라이트 스위치를 2초 이상 계속 만지면 단계가 없이 밝아지거나 어두워집니다.
  점등 상태가 100%인 경우, 단계가 없이 어두워집니다.
  점등 상태가 10%인 경우, 단계가 없이 밝아집니다.
- 스위치 조작으로 소등했을 때는 조광한 설정으로 기억됩니다.
- 전원 플러그를 콘센트에서 빼면 재점등했을 때의 밝기는 100%가 됩니다.