MUJI 無印良品

보존용

바스켓 레일 · S
바스켓 레일 · SD
바스켓 레일 · D
바스켓 레일 · Q

조립 · 취급 설명서

이 상품을 구매해 주셔서 대단히 감사합니다.
사용하기 전에 본 설명서를 잘 읽고, 내용을 이해하시고 올바르게 사용해주십시오.
또한 본 설명서는 언제든지 확인할 수 있도록 소중히 보관해 주십시오.

목차 페이지

중요한 알림(안전상 주의)	2 ～ 3
부속품 리스트	4
각 부분 명칭	5
조립방법	6 ～ 8
사용방법	9
손질방법	9
제품 사양	9
문의처	9

중요한 알림(안전상 주의)

반드시 준수해 주십시오.

본 설명서에는, 사용자나 다른 사람에 대한 위해와 재산의 손해를 미연에 방지하여 안전하고 올바르게 사용하실 수 있도록 중요한 내용을 기재하고 있습니다.
다음 내용(표시,그림기호)을 잘 이해하고 본문을 읽으신 후 기재사항을 준수하여 주시기 바랍니다.

● 표시의 설명
사용방법이 잘못되었을 때 발생할 수 있는 위해와 손해의 정도를 구분하여 설명하였습니다.

⚠ **경고** 사망 또는 중상(※1)등으로 이어질 우려가 있는 것	⚠ **주의** 상해(※2)를 입을 가능성 또는 물적 손해(※3)를 발생시킬 우려가 있는 것

● 그림 기호의 설명
지켜주셔야 할 내용을 다음 그림기호로 설명하고 있습니다. (다음은 기호의 예입니다.)

🛇 해서는 안 되는 [금지]의 내용입니다.	❗ 반드시 실행해야 하는 내용입니다.

※1 중상이란, 실명이나 부상, 화상, 골절, 중독, 감전 등으로 후유증이 남는 것 및 치료에 입원, 장기 통원을 필요로 하는 것을 말합니다
※2 상해란, 치료와 입원, 장기 통원을 요하지 않는 부상, 화상을 말합니다.
※3 물적 손해란, 가옥, 가재와 관련된 확대손해를 말합니다.

⚠ 경고

🛇 **금지**	●불필요해진 포장 재료는 영,유아의 손이 닿는 곳에 놓지 마십시오. ●피팅부속은 작은 부품입니다. 영,유아의 손이 닿는 곳에 놓지 마십시오. 또한 분실하지 않도록 하십시오. 잘못 삼킬 경우 질식 등의 우려가 있습니다.

⚠ 주의

🛇 **금지**	●조립이 불충분한 상태에서 사용하지 마십시오. 부상의 원인이 됩니다. ●수리 및 개조하지 마십시오. 제품의 강도가 약해져 부상을 당할 우려가 있습니다. ●파손, 변형된 상태에서 사용하지 마십시오. 제품의 강도가 약해져 부상을 당할 우려가 있습니다. ●본래의 용도 이외에는 사용하지 마십시오. 파손되어 부상을 당할 우려가 있습니다. ●옥외에서는 사용하지 마십시오. 휨, 변형, 균열의 원인이 되고, 부상을 당할 우려가 있습니다.
❗ **실행하기**	●조립은 반드시 2인 이상이 함께 하십시오. 혼자서 작업하는 것은 부재의 전도, 파손에 의한 부상의 원인이 됩니다. ●조립은 충분한 장소를 확보하고 깔개 등을 깔아 주십시오. 바닥 및 기존가구에 흠집을 내는 원인이 되므로 주의하여 조립하십시오. ●옮기실 때는 2인 이상이 함께 하십시오. 혼자서 무리하게 옮기면 부상 및 상품이 파손되는 원인이 됩니다. ●침대프레임(본체)을 옮기실 때는 수납물품을 전부 꺼내어, 캔버스 바스켓을 분리한 뒤에 옮겨주십시오.

⚠ 주의

실행하기	● 정기적으로 실내를 환기시켜 주십시오. 특히 아래의 조건에서는 곰팡이나 진드기가 생기기 쉬우며, 건강을 해칠 수 있습니다. · 습도가 높은 계절 · 겨울철처럼 바깥공기가 차갑고, 실내온도와의 차로 의해 결로가 생기는 경우 · 가습기의 과도한 사용 ● 서랍내부의 습기제거를 위한 조치를 취해주십시오. 수납부분은 습기가 차기 쉽습니다. 시판의 제습제(습기제거용)등을 사용하십시오. 또한 정기적으로 환기를 시켜주십시오. ● 볼트 등의 금속부품 및 각 부분에 흔들림이나 이상음 등의 이상이 없는지 정기적으로 점검하고, 이상음을 인지하시면 사용을 중지하십시오.

부탁사항 (기타 주의사항)

	● 이 상품은 수평을 유지하도록 설치하십시오. 비스듬한 상태로 사용하면 상품의 변형 및 휨, 파손의 원인이 될 수 있습니다. ● 고온(35℃이상), 건조한 장소 (습도30%이하)에서 장시간 사용하지 마십시오. 제품의 휨, 뒤틀림,갈라짐이 생기는 원인이 됩니다. ● 직사광선, 조명, 난로 및 에어컨의 냉난방기구의 열이나 바람에 직접 닿지 않도록 하십시오. 휨, 흔들림, 깨짐, 변색 등의 원인이 되고 부상의 우려가 있습니다. ● 손질 시 시너 등의 유기용제를 묻힌 천으로 닦지 마십시오. 변색 및 변형의 원인이 됩니다. ● 개봉후의 포장재는 거주지역 지자체의 규칙에 따라 폐기하여 주십시오. ● 침대프레임(본체)에 다리를 조립하지 않고 사용할 때는, 침대 프레임용 바스켓 레일은 설치할 수 없습니다.

부속품 리스트

※ 드라이버는 부속되어 있지 않습니다. 소유하고 계신 드라이버를 용의하여 주십시오.
(드라이버 끝의 길이가 4cm이하의 드라이버를 사용하면 조립하기 어려울 수 있습니다.)

Ⓐ 레일 X 4

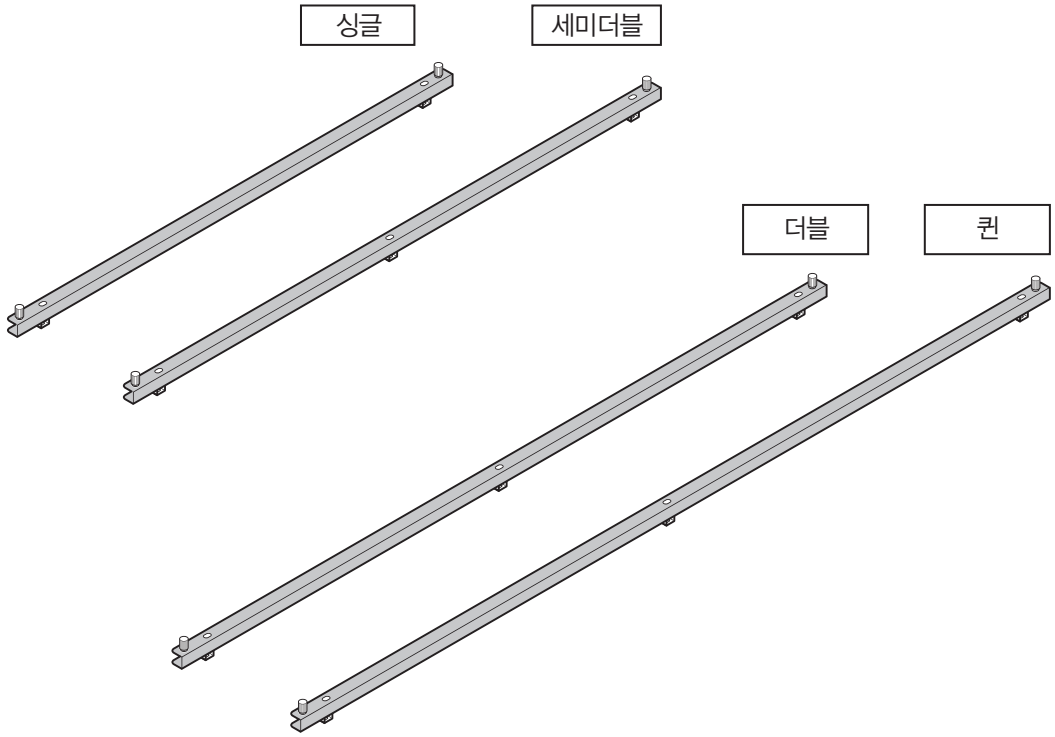

Ⓑ 수납핸들 X 1

※ 자세한 사용, 수납방법은 침대프레임용 캔버스 바스켓(별매)의 조립 · 취급 설명서를 확인하십시오.

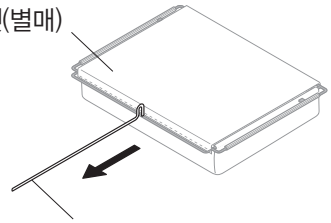

피팅 부속 리스트

ⓐ 볼트

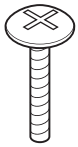

M6×20mm

싱글 X 8
세미더블 X 12
더블 X 12
퀸 X 12

ⓑ 스토퍼 X 8

※ 자세한 사용, 수납방법은 침대프레임용 캔버스 바스켓(별매)의 조립 · 취급 설명서를 확인하십시오.

※Ⓐ 레일에 부착되어 있습니다

ⓒ 육각렌치 X 1

※ ⓑ스토퍼가 잘 돌아가지 않을 때 사용하십시오.

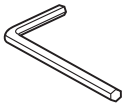

M3 용

각 부분명칭

싱글	세미더블	더블	퀸	공통

※ 조립은 전 사이즈 공통입니다.

※ 일러스트는 싱글 사이즈를 사용하고 있습니다.

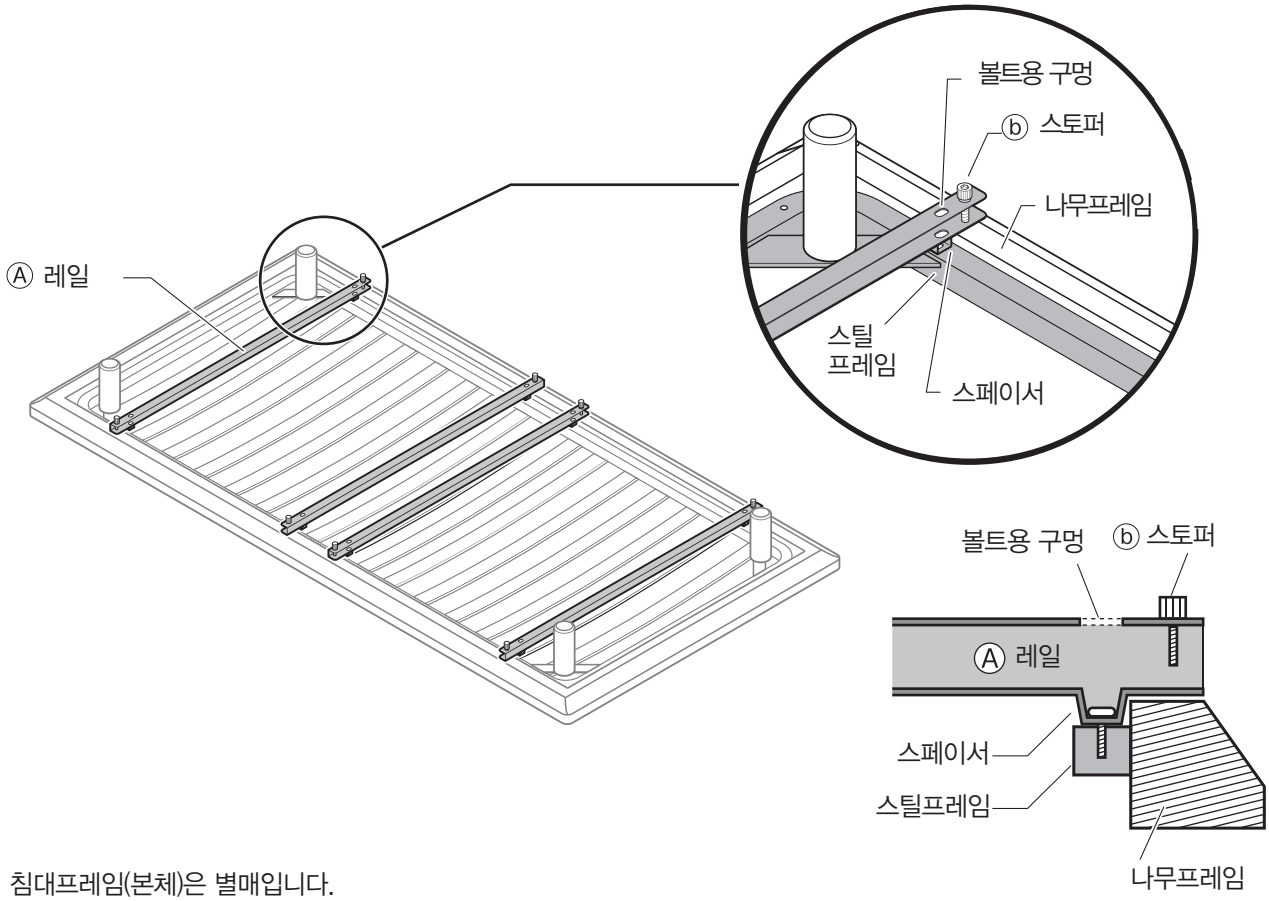

※ 침대프레임(본체)은 별매입니다.

싱글

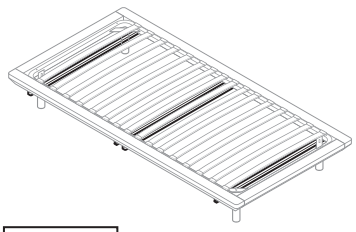

세미더블

더블

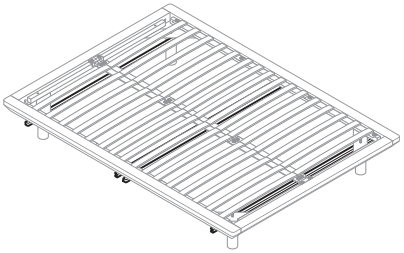

퀸

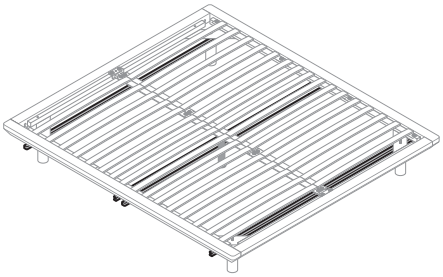

(완성도)

※ 침대 프레임(본체)에 다리를 조립하지 않고 사용할 때는, 침대프레임용 바스켓 레일을 조립할 수 없습니다.

조립방법

※ 일러스트는 싱글 사이즈를 사용하고 있습니다.

⚠ 주의	●조립은 반드시 2인 이상이 함께 하십시오. 혼자서 조립하는 것은 상품파손 및 상품낙하 등에 의한 부상의 원인이 될 수 있습니다. ●전동공구를 사용하여 조립하지 마십시오. 무리한 힘이 가해지면 상품파손에 의한 부상을 당할 우려가 있습니다. ●조립 후, 1주일이 경과하면 볼트를 다시 고쳐 조여주십시오. 처음 사용할 때는 느슨해져 있는 경우가 있어 그대로 사용하면 파손, 부상의 원인이 됩니다. ●조립, 설치 시 바닥 및 기존가구에 흠집을 내지 않도록 주의하십시오.

1 맨 처음, 침대프레임(본체)의 밑에 깔개를 깔아주십시오.
침대프레임(본체)를 아래그림과 같이 뒤집어, 스페이서와 침대프레임(본체)의 옵션부속을 조립구멍에 맞춥니다. ⓐ볼트를 볼트용 구멍으로 통과시켜 전체를 조정하면서 십자드라이버로 가볍게 조여줍니다.

싱글 세미더블 사용 시

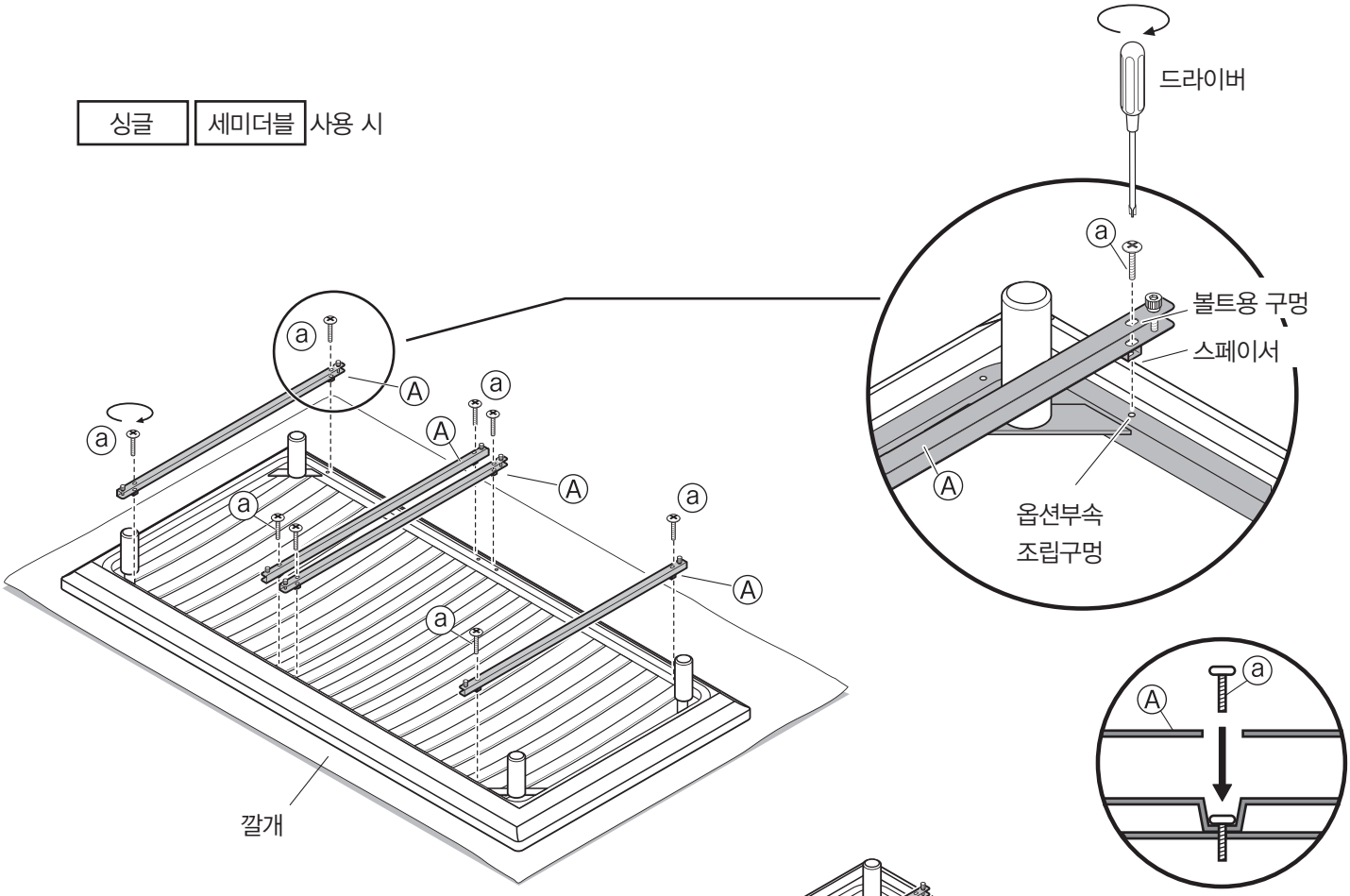

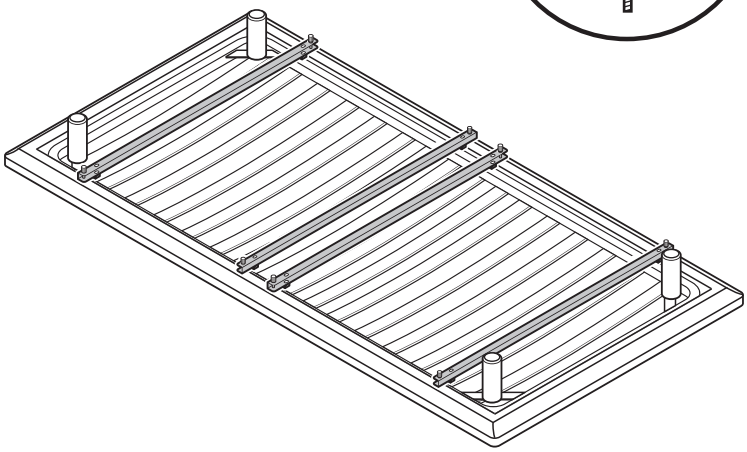

부탁사항 (주의)	처음부터 각 섹션을 세게 조이면 위치가 밀려서 남은 곳을 조이기 힘들어질 때가있습니다. 구멍위치가 맞지 않는 경우 먼저 전체를 느슨하게 조였다가 다시 한번 단단히 조여주십시오.

※ 일러스트는 싱글 입니다.

조립방법(이어서)

※ 일러스트는 더블 사이즈를 사용하고 있습니다.

더블 퀸 사용시

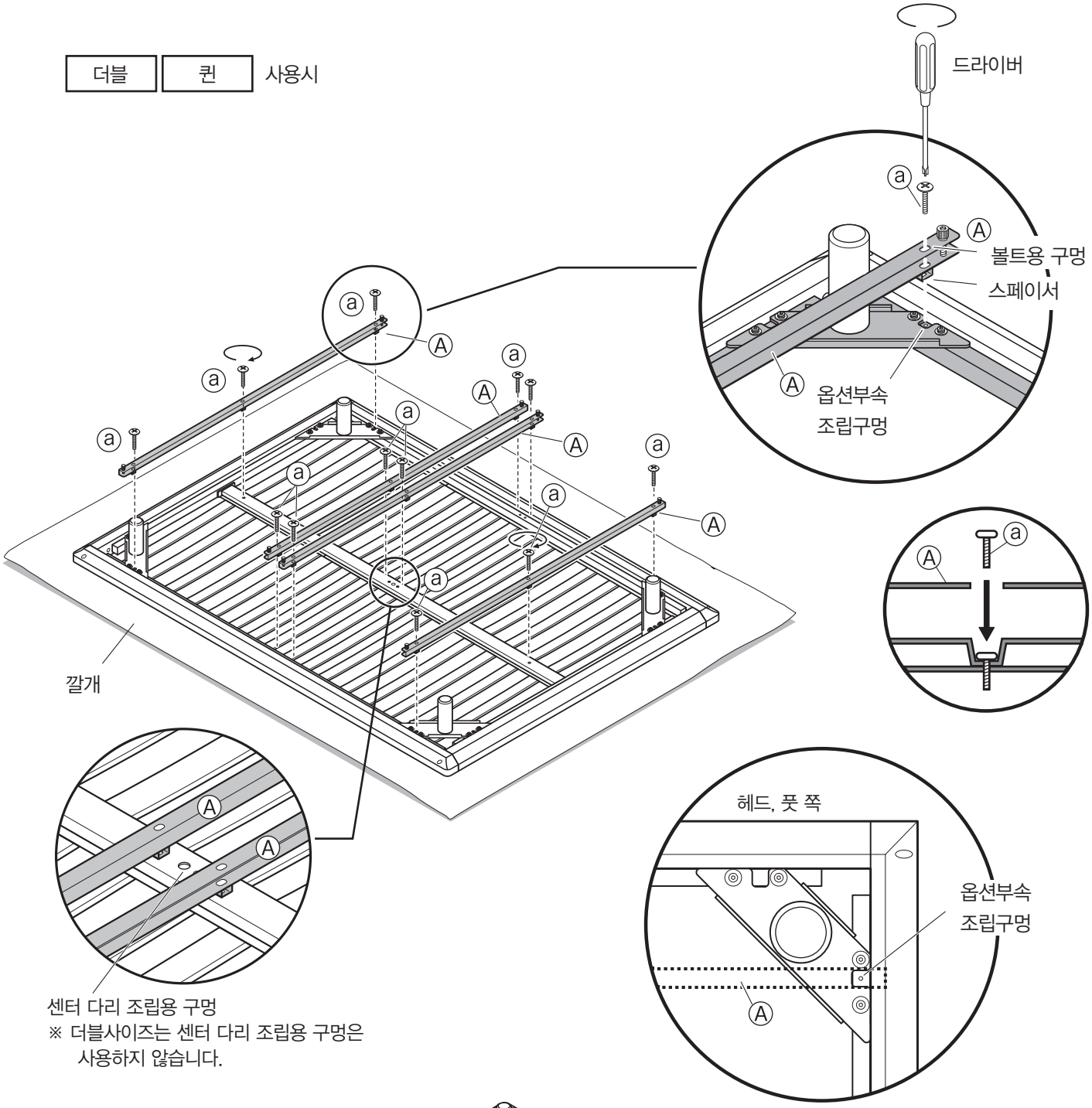

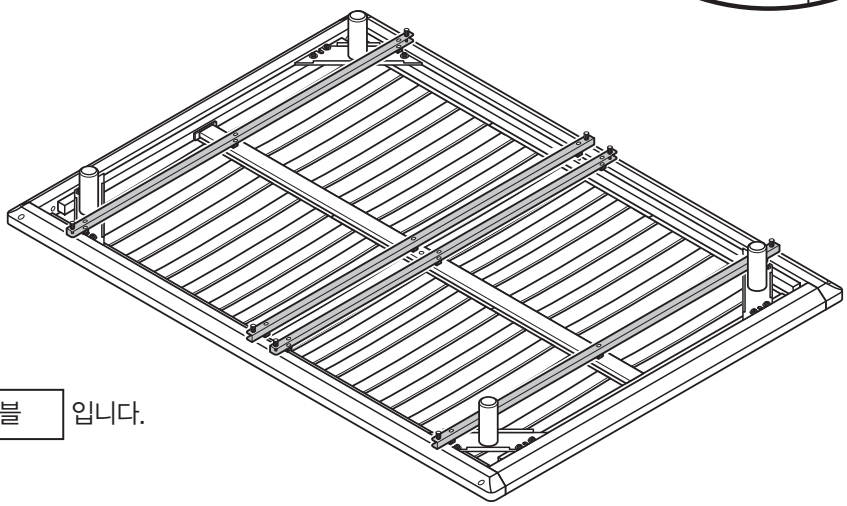

※ 일러스트는 더블 입니다.

조립방법(이어서)

2 가볍게 조여놓은 모든 볼트를 단단히 조여서 고정시켜 주십시오.

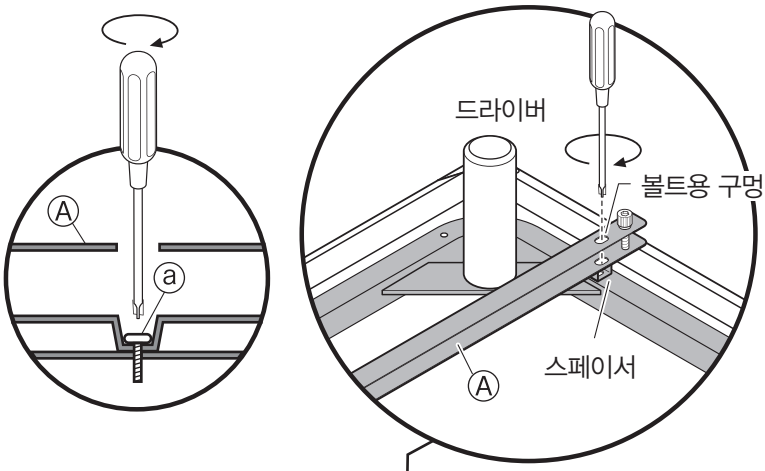

싱글

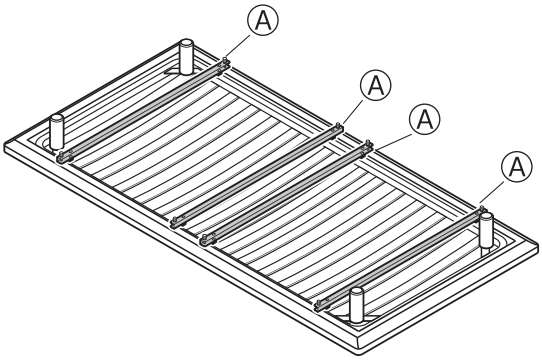

세미더블

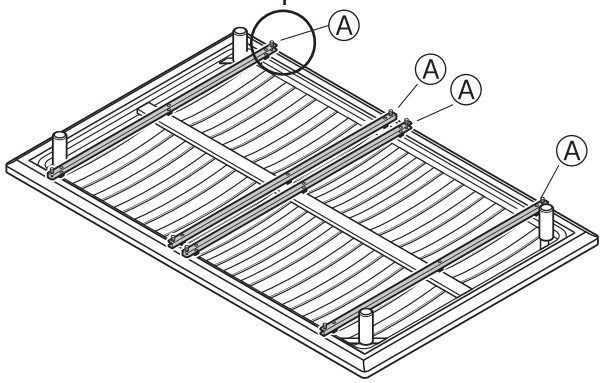

더블

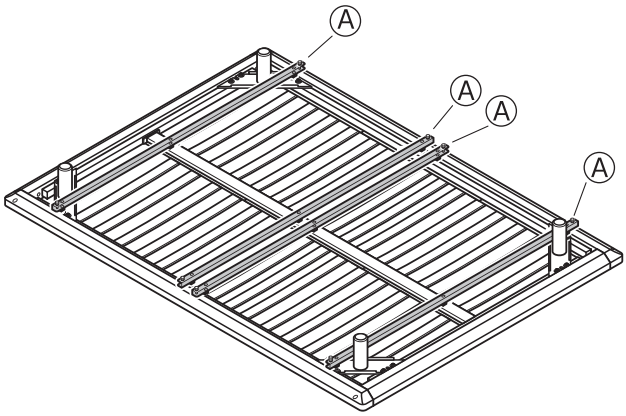

퀸

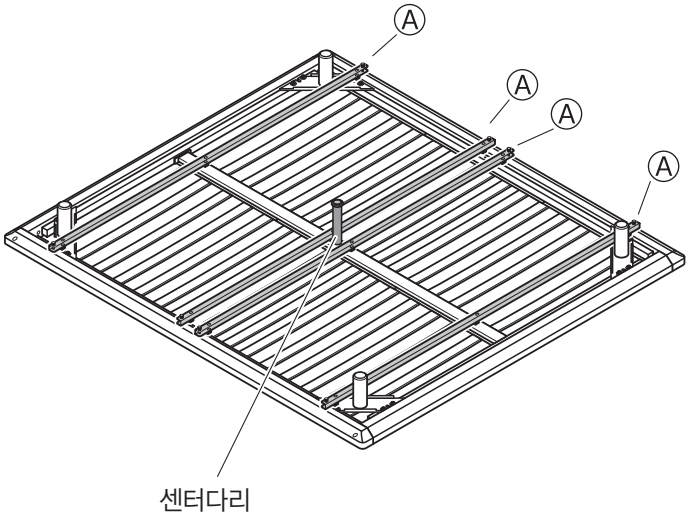

3 2인 이상이 천천히 침대프레임(본체)를 뒤집어 똑바로 세우면 완성입니다.

※ 침대프레임용 캔버스 바스켓(별매)를 캔버스 바스켓의 조립 · 취급 설명서를 확인하시고 조립하여 주십시오.

사용방법

※ 이 상품에는 침대프레임용 캔버스 바스켓(별매)을 조립하여 사용하십시오.

이동에 대하여

- 조립한 침대프레임(본체)를 옮기실 때는 수납물품을 꺼낸 뒤 반드시 침대프레임(본체)의 밑부분에 양손을 걸어 성인 2인 이상이 동시에 들어올려서 옮겨주십시오.
  바닥면을 끌면 부상 및 파손, 바닥흠집의 원인이 됩니다.
- 이사 등의 이동할 때는 조립전의 상태로 돌려 놓은 후 운반하십시오.
  부상 및 파손, 바닥 흠집의 원인이 됩니다.

부탁사항(주의)	단독으로 옮기지 마십시오. 부상 및 파손 바닥흠집의 원인이 됩니다.

폐기에 대하여

- 거주하시는 지자체의 규칙에 따라 폐기하여 주십시오.

손질방법

보수 · 점검

- 파손,변형된 상태로는 사용하지 마십시오.
- 금속부품은 느슨함이나 흔들림이 없는지 정기적으로 점검하고, 느슨해진 경우에는 다시 단단히 조여 주십시오.
  느슨해진 상태로 사용하면 부상 및 본체 파손, 바닥흠집의 원인이 됩니다. 또한 흔들림 및 이상음 발생의 원인이 됩니다.

금속부분

- 평상시에 부드러운 천으로 마른걸레질을 하여 관리하여 주십시오.
- 오염이 심할 때는 3~5%로 희석시킨 중성세제를 적신 천으로 닦아내고, 그 후 물을 적신 천으로 세제성분을 잘 닦아주십시오. 다음으로 부드러운 천으로 가볍게 닦아내고 자연 건조시켜 주십시오.

제품사양

품 명	침대프레임용 바스켓 레일 · 싱글	침대프레임용 바스켓 레일 · 세미더블	침대프레임용 바스켓 레일 · 더블	침대프레임용 바스켓 레일 · 퀸
제품치수	폭 25 X 길이 935 X 높이 30 (mm)	폭 25 X 길이 1135 X 높이 30 (mm)	폭 25 X 길이 1375 X 높이 40 (mm)	폭 25 X 길이 1615 X 높이 40 (mm)
제품중량	약 4 kg	약 5 kg	약 5.5 kg	약 6.5 kg
용 도	침대프레임용 옵션 부속 (캔버스 바스켓용 레일)			
재 질	레일 : 금속 (스틸)/ 에폭시 수지도장 수납핸들 : 금속(스틸)/ 에폭시 수지도장			
원산국	대만			

※ 제품중량은 수납핸들을 포함한 무게입니다.

문의처

상품에 관한 문의는 구매하신 매장 또는 아래의 고객상담실로 연락 주십시오.

무인양품(주)

우편번호 03779
서울특별시 서대문구 연세로12 7F

고객상담실 전화
02-2632-8470

운영시간 ■평일 10:00~18:00
(토 · 일 · 공휴일 제외)