# 無印良品
# 일체형 매트리스 연결용 벨트・2개 세트

**조립・취급설명서** 보관용

●구매해주셔서 대단히 감사합니다
●사용 전 반드시 읽어 주십시오.
●본 설명서는 반드시 보관해 주십시오.

| 주의 | **조립 전 반드시 읽어 주십시오.** |
|---|---|
| | ※ 본체 조립은 2명 이상이 하십시오.<br>※ 깔개 또는 다리 밑면에 완충재(펠트)가 없는 상태에서 본체를 끌지 마십시오. 바닥 흠집의 원인이 됩니다.<br>※ 본 상품은 목제다리 전용 입니다.<br>※ 이사 또는 가구재배치 등 이동 시에는 연결 벨트를 분리하십시오.<br>※ 연결하는 매트리스의 다리는 반드시 같은 높이의 상품을 사용하십시오. |

## 부속 리스트

연결용 벨트

■ 재질
벨트 : 폴리프로필렌
미끄럼 방지 : 천연고무

2개

**1** 조립이 끝난 일체형 매트리스 본체를 틈이 없도록 2대를 나란히 놓습니다.
※ 설치 위치, 설치 방향을 확인하고, 가능한 조립 후의 이동을 피하기위해 설치위치 가까이에서 조립하십시오.

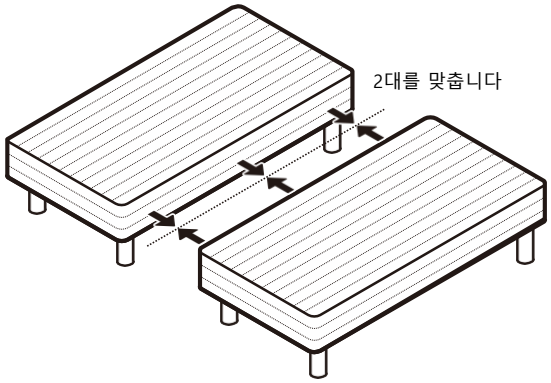


**2** 조립하는 2대 중 한쪽 (오른쪽) 다리에 링 부분을 통과시킵니다.

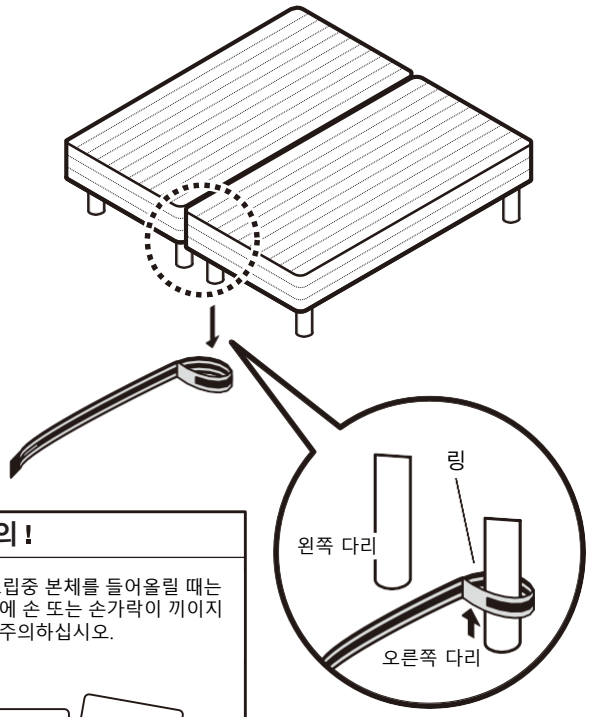


**⚠ 주의!**

※ 벨트 조립중 본체를 들어올릴 때는 다리 등에 손 또는 손가락이 끼이지 않도록 주의하십시오.

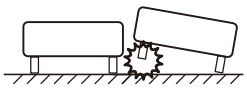

**3** 아래의 순서대로 벨트를 채워 주십시오.

①

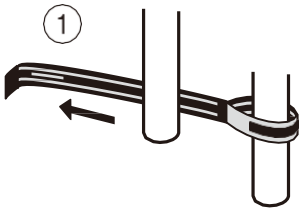

다른 한 쪽(왼쪽) 다리의 뒷면으로 쭉 늘려서, 느슨함이 없도록 당겨주십시오.

위에서 본 그림

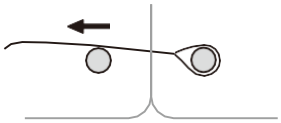

②

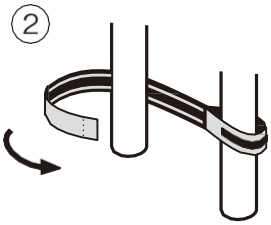

그대로 벨트의 끝부분을 앞쪽으로 감습니다.

⚠ 주의 벨트가 사선이 되지 않도록 주의하십시오.

③

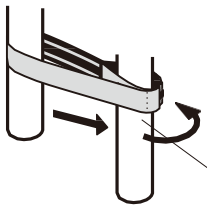


벨크로끼리 확실하게 붙여 주십시오.
(가능하면 다리의 높은 위치에 감도록 하십시오. )

**4** 다른 한쪽의 다리에도 같은 순서로 벨트를 채워주십시오.
완성입니다.

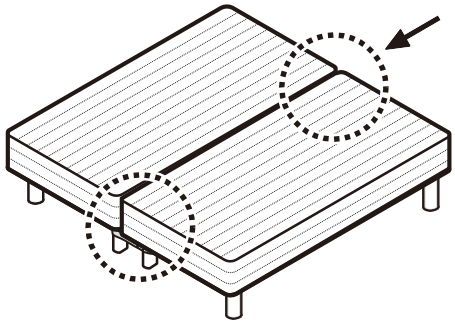

**⚠ 주의!**

※ 본 상품(벨트)는 본체가 서로 떨어지지 않도록 연결하는 부속입니다. 완전히 비뚤어짐을 막을 수 있는 것은 아닙니다. 정기적으로 점검하고 비뚤어져 있다면 다시 조여주십시오.
※ 매트리스의 틈에 다리 등 신체의 일부가 끼어 예상하지 못한 부상을 입을 우려가 있으므로 매트리스 사이에는 올라가지 마십시오.
※ 보관 시에는 직사광선, 고온다습한 장소를 피해주십시오. 열화의 원인이 됩니다.
※ 본 제품을 용도 이외에는 사용하지 마십시오.