MUJI 無印良品

역사 시계
모델명 : MJ-WCJS1

사용설명서

역이나 길거리 시계에 사용되는 문자판을 적용한 벽걸이 시계입니다.

●구매해 주셔서 감사합니다.
●사용 전에 이 사용설명서를 반드시 읽으시고 올바르게 사용해 주십시오.
●이 설명서는 반드시 보관해 주십시오.

<부속품>
●목제벽 고정용 나사 : 1개
●사용설명서(본서) : 1부

설명서 번호 AOC-291A

안전상의 주의 사항 반드시 지켜 주십시오.

●표시 내용을 무시하고 올바르지 않게 사용했을 때 발생하는 위험이나 손해의 정도를 다음의 표시로 구분하여 설명하였습니다.

⚠ **경고** : 잘못 사용했을 경우, 사망 또는 중상을 입는 등 중대한 결과가 나타날 가능성이 예상됨을 알리는 것입니다.
⚠ **주의** : 잘못 사용했을 경우, 가벼운 부상을 입을 가능성 또는 제품 파손이 발생할 가능성이 예상됨을 알리는 것입니다.
❗ **강제** : 반드시 지켜야할 것을(강제) 알리는 것입니다.
⃠ **금지** : 금지행위임을 알리는 것입니다.

⚠ 경고

❗ **포장용 폴리에틸렌 봉지는 신속히 처분하거나 유아의 손이 닿지 않는 곳에 보관해 주십시오.** 질식할 우려가 있습니다.
⃠ **전지는 합선, 분해, 가열 및 불에 넣는 등의 행동을 하지 마십시오.** 전지액이 새어나와 눈에 들어가거나 발열, 파열의 원인이 됩니다.
❗ **전지액이 새어나와 눈이나 피부에 닿았을 때는 맨손으로 만지지 마시고 깨끗한 물로 씻어낸 후 즉시 의사에게 진찰을 받으십시오. 옷에 묻은 경우에는 깨끗한 물로 씻어 내십시오.** 실명이나 염증 등을 일으킬 우려가 있습니다.
❗ **전지는 유아의 손이 닿지 않는 곳에 보관하십시오.** 잘못하여 삼킬 우려가 있습니다. 만일 건전지를 삼켰을 경우에는 즉시 의사에게 진찰을 받으십시오.

⚠ 주의

❗ **전지의 ⊕⊖ 를 올바르게 넣어주십시오.** 전지의 누액이나 파열, 제품의 고장 및 부상의 원인이 됩니다.
❗ **전지에 기재된 '사용 권장 기한' 을 경과한 전지는 시계가 아직 작동해도 새로운 전지로 교환해 주십시오.** 전지의 누액 또는 파열의 우려가 있습니다.
⃠ **시계를 사용하지 않을 때는 전지를 꺼내주십시오.** 전지의 누액 또는 파열의 우려가 있습니다.
⃠ **충전식이 아닌 건전지를 충전하지 말아 주십시오.** 누액 또는 파열의 우려가 있습니다.
⃠ **전지에 직접 납땜하거나 물을 닿게하지 말아 주십시오.** 전지의 누액 또는 파열의 우려가 있습니다.
❗ **직사광선, 고온, 고습인 장소를 피해 보관해 주십시오.** 전지의 누액이나 파열, 제품의 고장의 원인이 됩니다.
❗ **모두 사용한 전지는 신속히 처분하거나 유아의 손이 닿지 않는 곳에 보관해 주십시오.** 잘못하여 삼킬 우려가 있습니다. 만일 건전지를 삼켰을 경우에는 즉시 의사에게 진찰을 받으십시오.
❗ **벽면에 거는 경우에는 벽의 재질・구조를 확인한 후, 시계의 중량을 충분히 견딜 수 있는 걸이를 선택하십시오.** 낙하하여 부상을 입거나 제품이 파손될 우려가 있습니다.

안전상의 주의 (이어서)

⚠ 주의

❗ **시계를 걸이에 걸어 사용할 때는 시계를 건 후, 상하좌우 및 앞으로 가볍게 움직여 제대로 걸려있는지 확인해 주십시오.** 낙하하여 부상을 입거나 제품이 파손될 우려가 있습니다.
⃠ **아래와 같은 장소에서는 사용하지 마십시오.** 제품의 고장 및 파손, 전지의 열화, 부상의 우려가 있습니다.
⃠
●온도가 -10 ℃(영하 10도) 이하인 장소.
●온도가 +50 ℃(50도) 이상인 곳 또는 실외에서 직사광선이 닿는 곳, 난방기구 등 열풍이나 화기와 가까운 곳.
●욕실 등 습도가 90% 이상인 곳, 비나 물이 닿는 곳, 가습기의 증기가 직접 닿을 법한 곳.
●실외
●진동이 있는 곳이나 불안정한 장소.
●대형 TV나 스피커 등 강한 자기, 전파 노이즈를 발생시키는 기기 옆.
●공장, 주방 등 많은 기름을 사용하는 장소.
●먼지, 쓰레기가 많은 장소.
●비닐류 소재의 벽이나 깔개 등의 위.
●수영장, 온천 등 가스가 발생하는 곳.

⚠ 주의

⃠ **부속된 목제벽 고정용 나사는 나무 기둥 또는 나무 재질의 두꺼운 벽 이외에는 사용하지 말아 주십시오.** 낙하할 우려가 있습니다.
⃠ **고객님이 분해, 개조, 수리하지 말아 주십시오.** 부상을 입을 우려가 있습니다.
⃠ **살충제, 헤어 스프레이를 뿌리지 마십시오.** 변색, 손상 및 녹을 우려가 있습니다.
⃠ **관리 시에는 벤진, 시너, 알콜, 연마제, 각종 브러시 등은 사용하지 마십시오.** 변색, 손상의 우려가 있습니다.

알림

●본제품은 업무용이 아닙니다.
●충전식 전지 및 초기 전압이 높은 전지를 사용하면, 정확히 작동하지 않거나 전지 수명이 짧아질 수 있습니다.

제품 사양

시간 정밀도	: 평균 월차±20초(기온 5 ℃에서 35 ℃로 사용한 경우)
사용 온습도 범위	: - 10 ℃~ + 50 ℃ (85%RH 이하 결로하지 않을 것)
사용 전지	: AA형 망간 건전지(R6P/1.5 V)1개 ※AA형 알칼리 건전지(LR6/1.5 V)도 사용할 수 있습니다.
전지 수명	: 약 1년(AA형 망간 건전지) 약 1.5년(AA 알칼리 건전지)
제품 사이즈·질량	: W31.5 x D4.3 x H22.5 cm 약 960 g(전지 미포함)
주요 재질	: 케이스 ABS 수지/방풍 유리

각 부분 명칭

【정면】

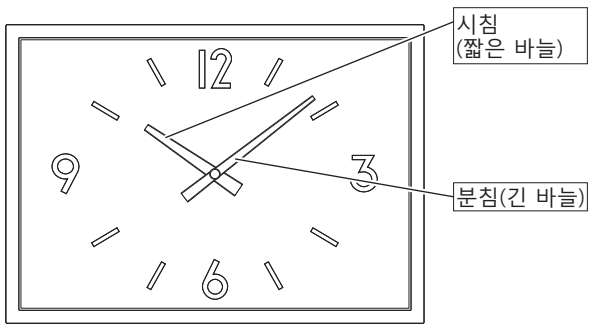

【뒷면】

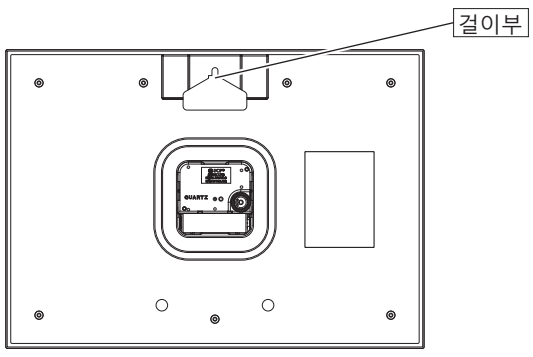

사용 방법

1. 전지를 넣는다

AA형 망간 건전지 를 1개 넣습니다.

⚠ **주의**
❗ **전지의 ⊕⊖ 를 올바르게 넣어주십시오.** 전지의 누액이나 파열, 제품의 고장 및 부상의 원인이 됩니다.

2. 현재 시간을 맞춘다

다이얼을 손끝으로 돌려서 현재 시간으로 맞추어 주십시오.
(좌우 어느 쪽으로 돌리든 상관 없습니다)

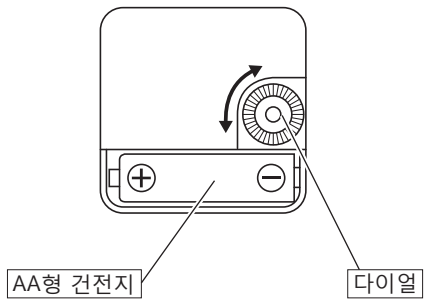

나무 재질의 두꺼운 벽면·나무 기둥에 거는 경우

⚠ **주의**
⃠ **부속된 목제벽 고정용 나사는 나무 기둥 또는 나무 재질의 두꺼운 벽 이외에는 사용하지 말아 주십시오.** 낙하할 우려가 있습니다.

①부속된 목제벽 고정용 나사를 그림처럼 +드라이버로 벽면에 단단히 조여 고정하십시오.
②목제벽 고정용 나사에 걸이부 를 걸고 시계를 상하좌우 앞으로 가볍게 움직여 제대로 걸려있는지 확인해 주십시오.

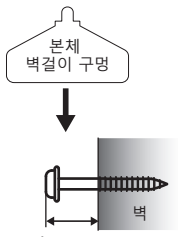

제대로 걸려 있다(좋은 예시)　　걸려 있지 않다(나쁜 예시)

석고 보드, 콘크리트 등의 벽면, 기둥에 거는 경우

부속된 목제벽 고정용 나사를 사용하지 마시고 벽의 재질이나 구조와 시계의 중량에 맞는 시판 중인 걸이를 사용하십시오.

관리에 대하여

⚠ **주의**
⃠ **벤진, 시너, 알콜, 연마제, 각종 브러시 등은 사용하지 마십시오.** 변색, 손상의 우려가 있습니다.

●케이스를 닦을 때는 물에 적신 부드러운 천으로 닦아주십시오.
●오염이 심할 때에는 물로 희석한 중성세제를 부드러운 천에 소량 적셔 닦아내고, 그 후에 걸레질을 해 주십시오.

전지・제품의 폐기

●거주하시는 지역의 규칙에 따라 주십시오.
●전지와 본체를 분별하여 폐기해 주십시오.

고장일까? 라고 생각될 때는

제품이 정상적으로 작동하지 않을 때는 이 표를 참고하여 점검해 주십시오.

증상	생각할 수 있는 원인	조치
바늘이 움직이지 않는다.	・전지의 ⊕⊖가 반대 방향으로 되어있다.	・전지를 올바른 방향으로 넣어주십시오.
	・전지 접속부가 오염되어 있다.	・접속부의 표면을 닦아주십시오. 또한, 전지를 넣고 2~3번 돌려주십시오.
	・전지 잔량이 적다. ・전지의 수명이 없다.	・새 전지로 교환해 주십시오. (전지의 사용 권장 기한을 확인한 후, 교환해 주십시오.)

문의처

상품에 관한 문의는 구매하신 매장 또는 아래의 고객상담실로 연락 주십시오.

고객상담실 전화
02-2632-8470
운영시간 ■평일 10:00~18:00
(토・일・공휴일 제외)

무인양품(주)
우편번호 03779
서울특별시 서대문구 연세로 12 7F