MUJI 無印良品

보관용

일체형 고밀도 포켓코일 매트리스・D(스틸메쉬)

조립・취급 설명서

이 상품을 구매해 주셔서 대단히 감사합니다. 사용 전에 본 설명서를 주의 깊게 읽고, 내용을 이해하신 후 올바르게 사용해주십시오. 또한 본 설명서는 언제든지 확인할 수 있도록 소중히 보관해 주십시오.

목차 페이지

중요 안내 사항(안전상 주의)	2～ 4
부속품 리스트	5
각 부분의 명칭	5
조립 방법	6～ 8
사용 방법	9～10
관리 방법	10～11
제품 사양	11
문의처	11

2022 / 4 / 6

중요 안내 사항(안전상 주의)

반드시 준수해 주십시오.

본 설명서에는 사용자 및 타인에 대한 위해와 재산상 손해를 미연에 방지하여 상품을 안전하고 올바르게 사용하실 수 있도록 하는 중요한 내용이 기재되어 있습니다.

다음 내용(표시·그림 기호)에 대한 이해를 바탕으로 본문을 읽으신 후, 기재 사항을 준수하여 주시기 바랍니다.

● 표시 설명
사용 방법이 잘못되었을 때 발생하는 위해나 손해의 정도를 구분하여 설명하였습니다.

⚠ **경고** 사망 또는 중상(※1)등으로 이어질 우려가 있는 것	⚠ **주의** 상해(※2)를 입을 가능성 또는 물적 손해(※3)를 발생시킬 우려가 있는 것

● 그림 기호의 설명
준수 요청 사항을 다음 그림 기호로 설명하였습니다. (다음은 기호의 예입니다.)

🛇 해서는 안 되는 [금지]의 내용입니다.	❗ 반드시 실행해야 하는 내용입니다.

※1 중상이란 실명이나 부상, 화상, 골절, 중독, 감전 등으로 후유증이 남거나 치료와 입원, 장기 통원을 필요로 하는 상태를 뜻합니다.
※2 상해란 치료와 입원, 장기 통원을 필요로 하지 않는 부상, 화상을 뜻합니다.
※3 물적 손해란 가옥, 가산과 관련된 확대 손해를 뜻합니다.

⚠ 경고

🛇 금지	● 영유아를 재우지 마십시오. 바닥으로 떨어지거나 질식할 우려가 있습니다. ● 한쪽에 과도한 하중을 가하지 마십시오. 부재 파손의 원인이 되며 다칠 위험이 있습니다. ● 침대 위에 올라서거나 침대 위에서 뛰지 마십시오. 전도 및 파손, 부상의 위험이 있습니다. ● 전자 제품의 전원 코드가 본 제품에 깔리지 않도록 주의하십시오. 코드가 파손되어 감전 및 화재가 발생할 우려가 있습니다. ● 난로 등 인화 가능성이 있는 물건 근처에 두지 마십시오. 화재가 발생할 우려가 있습니다. ● 포장재는 영유아의 손이 닿는 곳에 두지 마십시오. 머리에 쓸 경우, 입이나 코를 막아 질식의 우려가 있습니다.
❗ 실행	● 조명기구 점등 시에는 이불이나 시트가 기구에 닿지 않도록 주의하십시오. 발열로 인한 화재 발생의 원인이 될 수 있습니다.

⚠ 주의

🛇 금지	● 침대를 설치한 장소 위에 물건을 올리지 마십시오. 지진 발생 시, 물건이 떨어져 다칠 위험이 있습니다. ● 불완전한 조립 상태로 사용하지 마십시오. 고정 부분이 분리되어 다칠 우려가 있습니다. ● 수리하거나 개조하지 마십시오. 제품의 강도가 저하되어 다칠 우려가 있습니다. ● 파손되거나 변형된 상태로 사용하지 마십시오. 제품의 강도가 저하되어 다칠 우려가 있습니다. ● 규정 인원을 초과하여 사용하지 마십시오. 예기치 못한 사고 및 부상의 위험이 있습니다. (상세한 내용은 제품 사양을 확인해 주십시오.)

⚠ 주의

금지	● 직사광선, 조명, 냉난방기의 열기나 바람이 직접 닿지 않도록 유의하여 주십시오. 뒤틀림, 갈라짐, 변색 등이 발생할 우려가 있습니다. ● 본래의 용도 외에는 사용하지 마십시오. 파손되어 다칠 위험이 있습니다. ● 침대 주변에 가구 등 넘어질 가능성이 있는 물건을 두지 마십시오. 지진이 발생했을 때 물건이 쓰러지면 다칠 위험이 있습니다. ● 야외에서 사용하지 마십시오. 변형 및 현저한 열화가 발생하여 다칠 위험이 있습니다. ● 무인양품의 목제 다리/스틸 다리(별매) 외에 다른 부속을 장착하지 마십시오. 전도, 파손, 부상이 발생할 위험이 있습니다. ● 제품을 바닥에 끌지 마십시오. 제품 파손, 바닥 흠집 및 부상의 우려가 있습니다.
실행	● 벽에서 조금 떨어트려 설치하십시오. 통풍에 용이하며, 벽의 결로 현상을 방지하여 곰팡이 발생을 예방할 수 있습니다. 또 벽지 변색을 막을 수 있습니다. ● 반드시 2인 이상의 성인이 함께 조립하십시오. 혼자서 작업할 경우, 가구가 넘어지거나 파손되어 다칠 위험이 있습니다. ● 각 부분이 느슨하거나 흔들리지 않는지 정기적으로 점검하고, 이상이 있으면 사용을 중지하십시오. 그대로 사용하면 제품이 파손되거나 다칠 위험이 있습니다. ● 정기적으로 ⓒ매트리스를 침대에서 분리하여 주십시오. ⓒ 매트리스 내부와의 온도차, 습기로 인해 곰팡이가 발생하기 쉬운 조건이 되며 건강에 악영향을 미칠 위험이 있습니다. ● 마룻바닥이나 부드러운 소재로 된 바닥에는 카펫 등을 깔아 바닥 자재를 보호하십시오. 바닥이 파이거나 긁히는 것을 방지할 수 있습니다. ● 조립 시에는 충분한 공간을 확보하고, 깔개를 깔아 바닥과 다른 가구에 흠집이 나지 않게 주의하여 주십시오.

부탁 사항 (기타 주의 사항)

● 평평하고 안정적인 장소에 설치하십시오. 불안정한 장소에서 사용하면 제품이 뒤틀리거나 파손되는 원인이 됩니다.

● 직사광선과 냉난방 기구 등의 열기, 바람이 제품에 직접 닿지 않도록 유의하여 주십시오. 뒤틀림, 갈라짐, 변색 등이 발생할 우려가 있습니다.

● ⓒ매트리스 관리는「매트리스 및 커버(겉감) 관리」내용에 따라 주십시오. 3~4개월에 한 번씩 위아래, 안팎 방향을 바꾸어 사용하면 매트리스의 성능을 보다 오래 유지할 수 있습니다. (매트리스에 따라 안쪽을 사용할 수 없는 제품도 있으므로 미리 확인해 주십시오.) 또 6개월이나 12개월에 한 번은 햇볕에서 말려주십시오. 곰팡이나 진드기 발생을 방지할 수 있습니다.

● 정기적으로 커버(겉감)에서 매트리스를 분리하여 세워두는 등 환기하여 주십시오. 사용 중에 축적된 습기로 인해 곰팡이나 진드기가 발생할 수 있습니다.

● 침대 위에 올라서서 한쪽에 하중을 가하거나 침대 위에서 뛰지 마십시오. 변형 및 파손의 우려가 있으며 스프링 코일의 수명이 줄어들게 됩니다.

● 사용 시에는 매트리스 커버(별매)를 비롯한 커버를 씌워서 사용하십시오.

● 커버 겉감을 세탁할 때는 세탁 가능한 세탁기의 용량(기준): 침대 커버/8kg 이상인 것을 사용해 주십시오.

※ 세탁기 파손 및 사고 방지를 위해「세탁기 용량, 세탁 방법」은 세탁기의 취급설명서 내용에 따라 주십시오. 또 가정용 세탁기로 빨 수 없는 경우에는 세탁 전문 업체에 문의하십시오.

부탁 사항 (기타 주의 사항)	
	● 커버 겉감 세탁 시, 흠집 방지를 위해 벨크로의 갈고리(까슬한 쪽)와 걸림 고리(부드러운 쪽)를 맞붙인 상태로 세탁 망에 넣어서 빨아 주십시오. ● 시너 등 유기용제나 표백제로 손질하지 마십시오. 변색 및 변형의 원인이 됩니다. ● 상품 개봉 후, 포장재는 각 지자체 규정에 따라 폐기하십시오.

부속품 리스트

※ 다리는 별매입니다.

Ⓐ 스틸 프레임 × 2	Ⓑ C형 연결 금속 × 2	Ⓒ 매트리스 × 1	Ⓓ 커버 (겉감) × 1
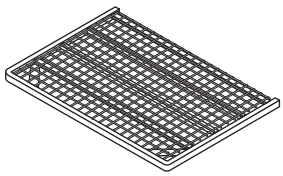	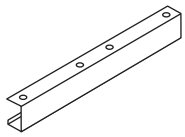	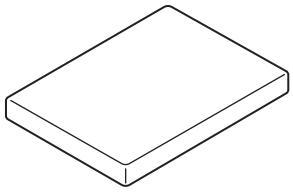	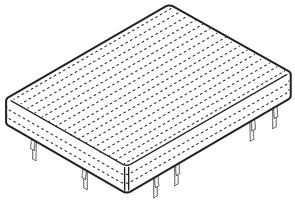

피팅 부속

ⓐ 볼트 × 8 (M6×70 mm)	ⓑ 캡 너트 × 8	ⓒ 와셔 × 16 (ϕ18 mm)
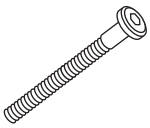	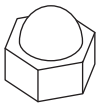	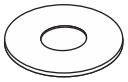
ⓓ 스프링 와셔 × 8 (ϕ12 mm)	ⓔ 육각 렌치 × 1 (4 mm)	ⓕ 스패너 × 1 (10 mm)
		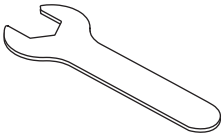

각 부분의 명칭

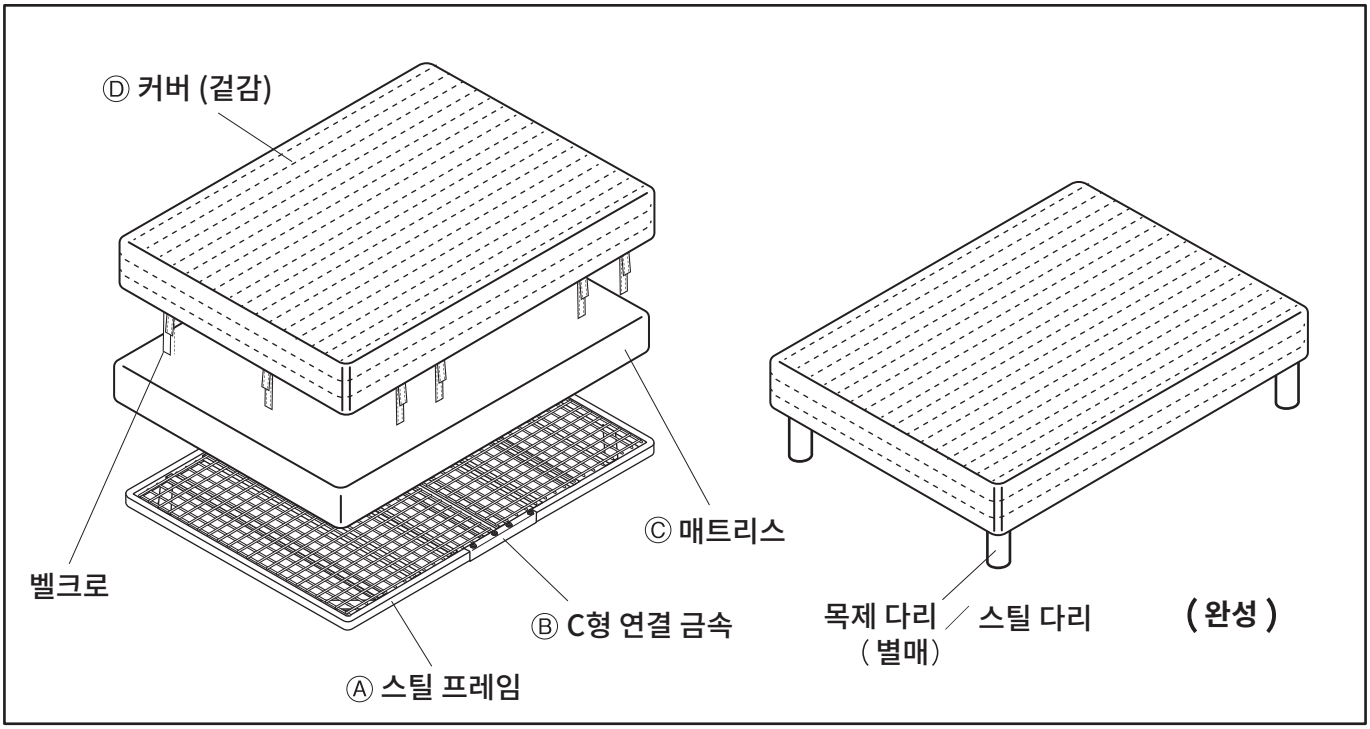

조립 방법

⚠ 주의	❗ 반드시 2인 이상의 성인이 함께 조립하십시오. 혼자서 작업할 경우, 가구가 넘어지거나 파손되어 다칠 위험이 있습니다. ❗ 조립 시에는 충분한 공간을 확보하고, 깔개를 깔아 바닥과 다른 가구에 흠집이 나지 않게 주의하여 주십시오.

1

① 한쪽 Ⓐ스틸 프레임 와이어면을 위로 가게 두고 ⒷC형 연결 금속을 끼우십시오.

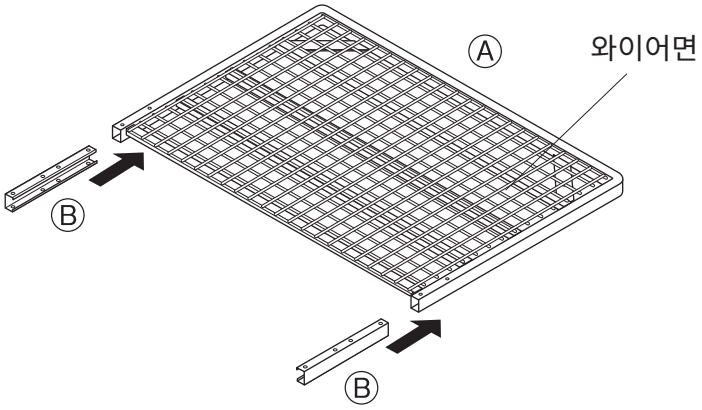

② ⒷC형 연결 금속과 Ⓐ스틸 프레임의 구멍 위치(2군데)를 맞추십시오.

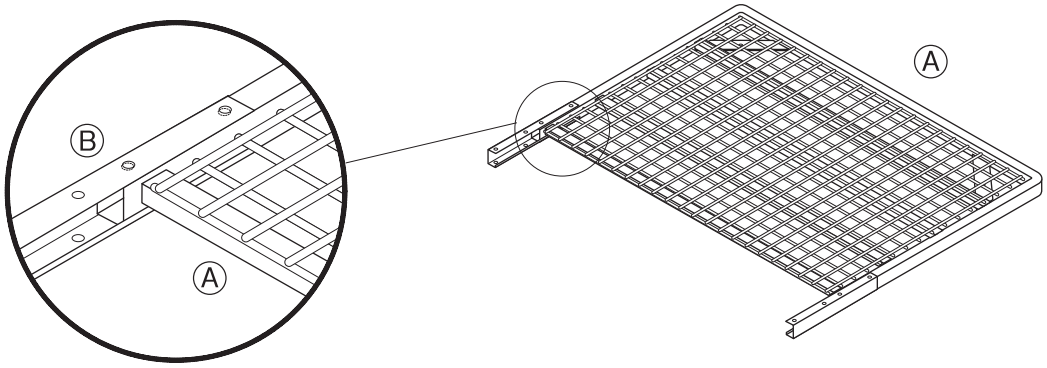

③ 아래 그림처럼 ⓐ볼트, ⓑ 캡 너트, ⓒ와셔, ⓓ스프링 와셔를 사용해 Ⓐ스틸 프레임에 ⒷC형 연결 금속을 조립하십시오.
한 곳씩 강하게 조일 경우 구멍의 위치가 밀려나 조립하기 어려워지므로 우선 전체적으로 느슨하게 고정해 두십시오.

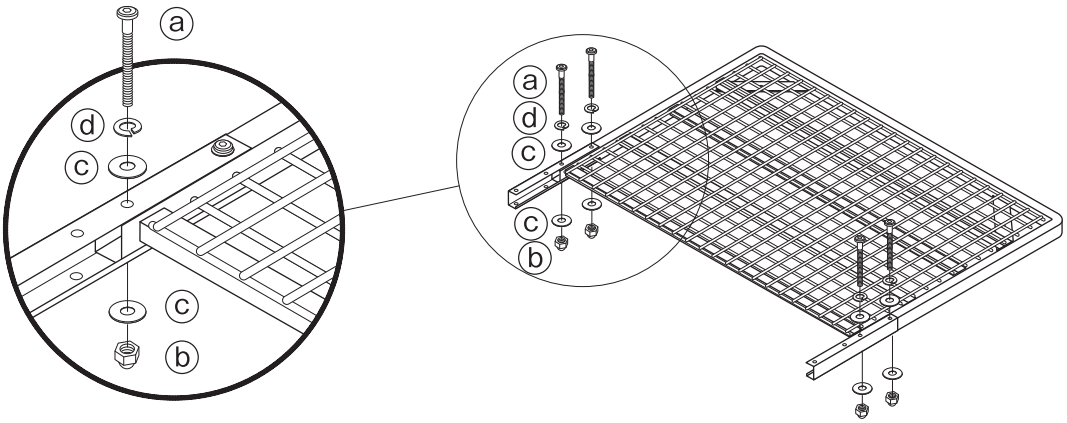

조립 방법(이어서)

2 ① 남은 한쪽 Ⓐ스틸 프레임에 Ⓑ C형 연결 금속을 끼우십시오.

부탁 사항 (기타 주의)	조립 시, 2인 이상이 양옆을 똑바로 잡은 상태에서 동시에 끼우십시오. 기울어지면 제대로 조립하기 어렵습니다.

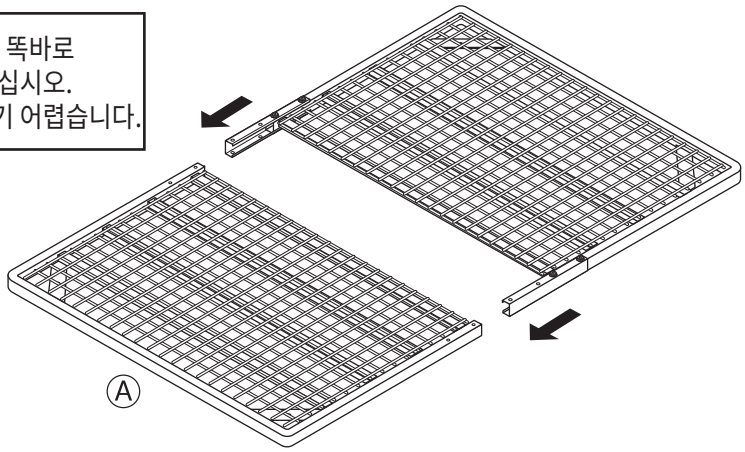

② **1** - ③처럼 ⓐ 볼트, ⓑ캡 너트, ⓒ 와셔, ⓓ스프링 와셔를 사용해 Ⓐ스틸 프레임에 Ⓑ C형 연결 금속을 조립하십시오.

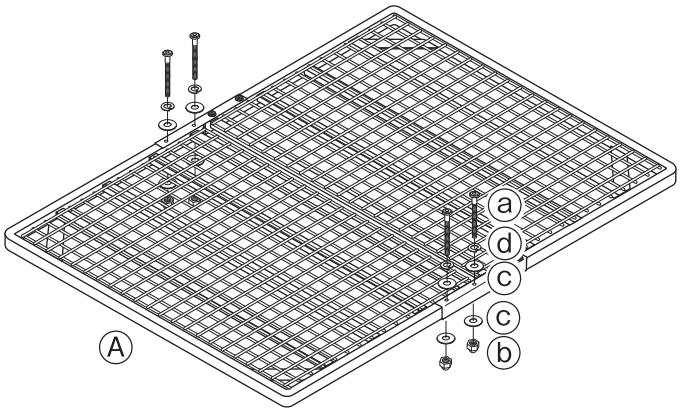

3 **2** 에서 조립한 Ⓐ스틸 프레임의 와이어면이 아래쪽으로 가도록 뒤집은 다음, 양손으로 목제 다리 또는 스틸 다리(별매)를 잡고 다리 조립 구멍에 똑바로 들어가도록 돌려서 고정하십시오.
※목제 다리 / 스틸 다리는 별매입니다.

부탁 사항 (기타 주의)	목제 다리 / 스틸 다리는 다리 조립 플레이트에 수직 방향으로 끼워넣어 주십시오. 비스듬할 경우, 나사가 찌그러져 파손될 위험이 있습니다.

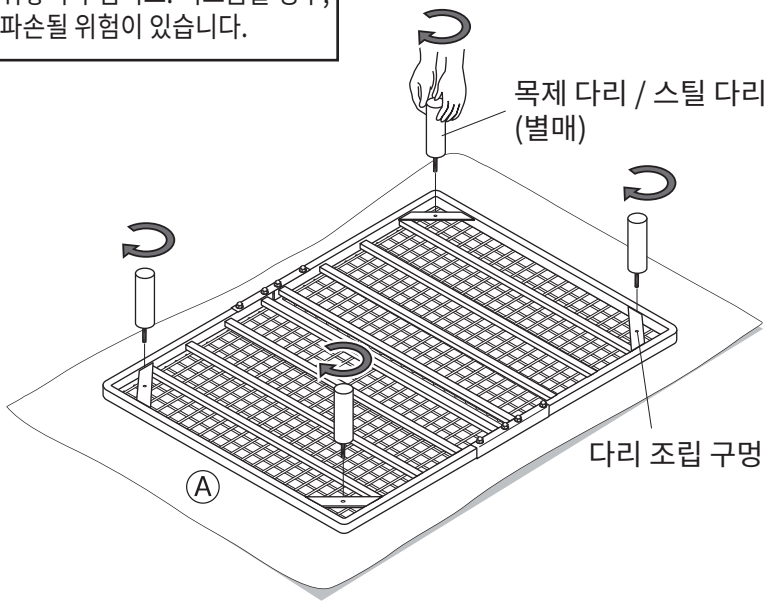

조립 방법(이어서)

4 와이어면이 위로 가도록 다시 뒤집은 상태에서 아래쪽 ⓑ캡 너트를 ⓕ스패너로 고정한 다음, 위쪽에서 ⓔ육각 렌치를 사용하여 ⓐ볼트가 흔들리지 않게끔 깊숙하게 꽉 잠가 고정하십시오. 볼트가 제대로 고정되지 않으면 사고 발생의 원인이 되므로 주의하여 주십시오.

⚠ 주의	❗ ⓐ볼트를 조일 때 흔들리지 않는지 확인하여 주십시오. 또 사용할수록 볼트가 느슨해지는 경우가 있으므로 첫 사용 후 일주일이 경과했을 때와 최초 1~2개월, 그 이후에는 1년을 기준으로 정기적으로 점검하고 느슨함이 느껴지면 제대로 조인 다음에 사용하십시오.

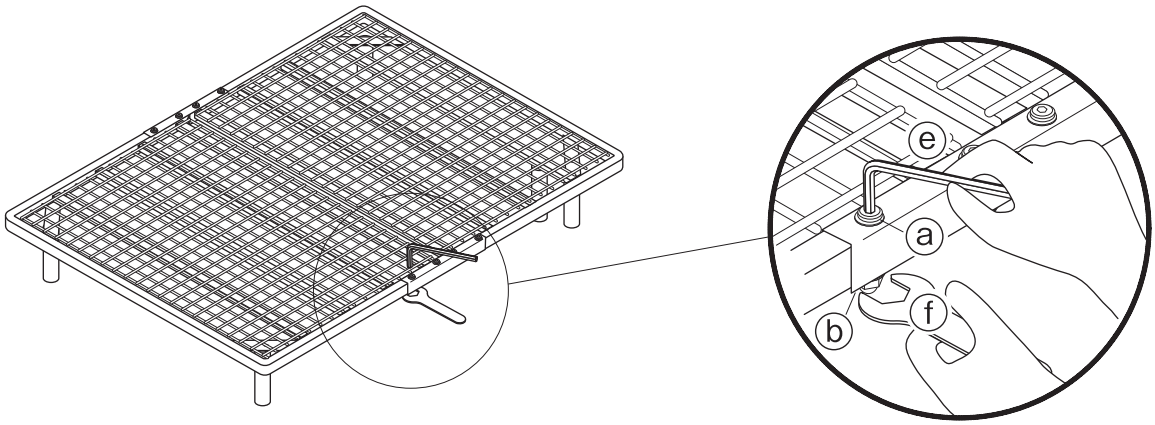

5 ⓒ 매트리스를 프레임에 설치하십시오.

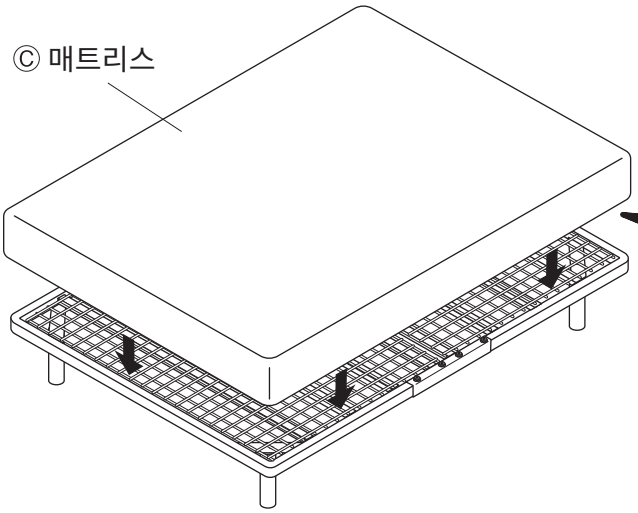

매트리스 앞뒤 식별 방법

매트리스는 앞뒤 구분이 있습니다.
아래 스티커가 붙은 쪽이 뒷면입니다.

注意 CAUTION 注意	**この面を必ず下に向けて台座の上に置いて下さい。** マットレスの向きを間違えると商品を破損したり、怪我をする恐れがあります。ご注意ください。 **This side must be Bottom.** Placing reverse side may cause serious personal injury and damage to the product. **请务必将此面朝下放在底座上。** 如果床垫的朝向错误可能会导致受伤。敬请注意。	下面 BOTTOM SIDE 下面

6 ⓓ 커버(겉감)을 씌우면 완성됩니다.
※ⓓ커버(겉감) 관리에 대해서는 사용 방법의 「커버(겉감) 장착 방법」을 참고하십시오.

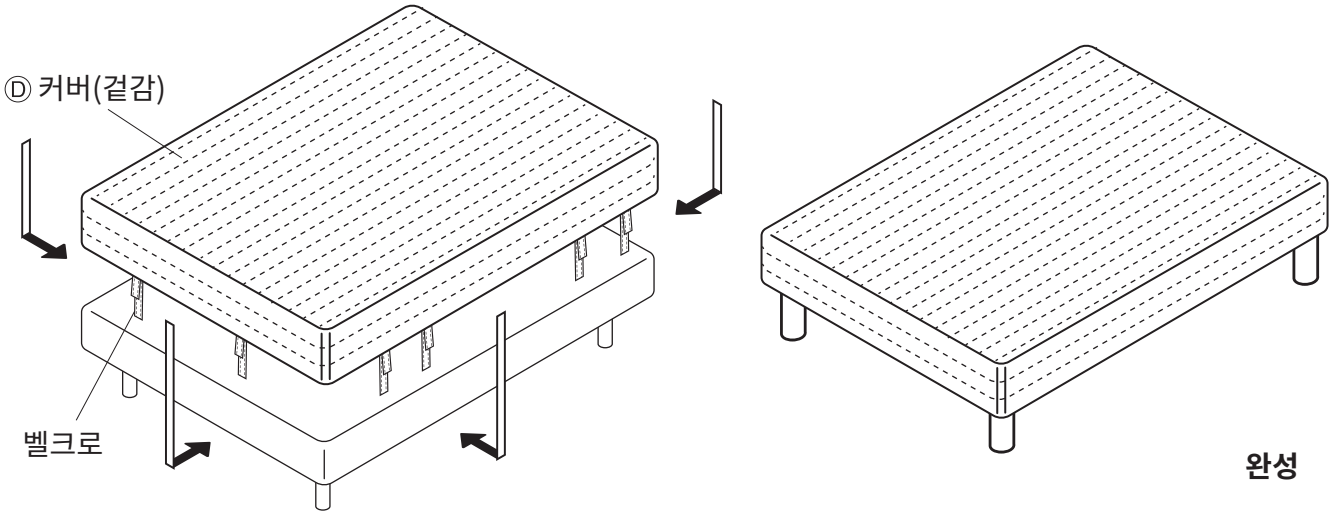

사용 방법

커버(겉감) 관리에 대하여

<세탁 방법>

● 세탁 가능한 세탁기의 용량(기준): 침대 커버 / 8kg 이상인 제품을 사용하십시오.

⚠ 주의	❗ 세탁기 파손 및 사고를 방지하기 위해 「세탁기 용량, 세탁 방법」에 대해서는 세탁기 취급설명서 내용에 따라 주십시오. 또 가정용 세탁기로 빨 수 없는 경우에는 세탁 전문 업체에 문의하십시오. ❗ 반드시 세탁 망을 사용하십시오. ❗ 세탁 시, 아래 「커버(겉감) 분리 방법」 **2** 를 참고하여 벨크로의 갈고리(까슬한 쪽) 부분을 모두 가리어 흠집을 방지하십시오.

● 형광증백제가 들어있지 않은 세제를 녹인 미온수(30℃ 이하)에 커버를 담그고 충분히 눌러서 안에 든 공기를 뺀 다음, 약한 수압(울 코스/ 섬세 코스 등)으로 세탁하십시오.

● 충분히 헹궈주십시오.

● 탈수 후, 모양을 잡으면서 바람이 잘 통하는 그늘에 널어 양면을 건조하십시오.
건조기 사용은 삼가십시오. 원단이 줄어들 수 있습니다.
주의: 3분 이상 탈수 시 충전물이 빠져나올 수 있으므로 삼가십시오.

● 정기적으로 통풍이 잘 되는 그늘에 널어 말리십시오.

커버(겉감) 분리 방법

1 벨크로로 고정된 부분을 하나씩 떼어내십시오.

⚠ 주의	❗ 2인 이상의 성인이 함께 작업하십시오. ❗ 바닥이나 벽에 닿으면 긁히거나 파손될 수 있으므로 주의하여 주십시오.

2 떼어낸 벨크로끼리 붙여서 걸림 고리면으로 갈고리면을 모두 덮어 가려주십시오.

⚠ 주의	❗ 벨크로끼리 딱 맞게 붙여주십시오. 벨크로의 갈고리가 커버(겉감) 원단에 닿으면 원단 손상 및 파손의 원인이 됩니다.

【 밑에서 본 그림 】

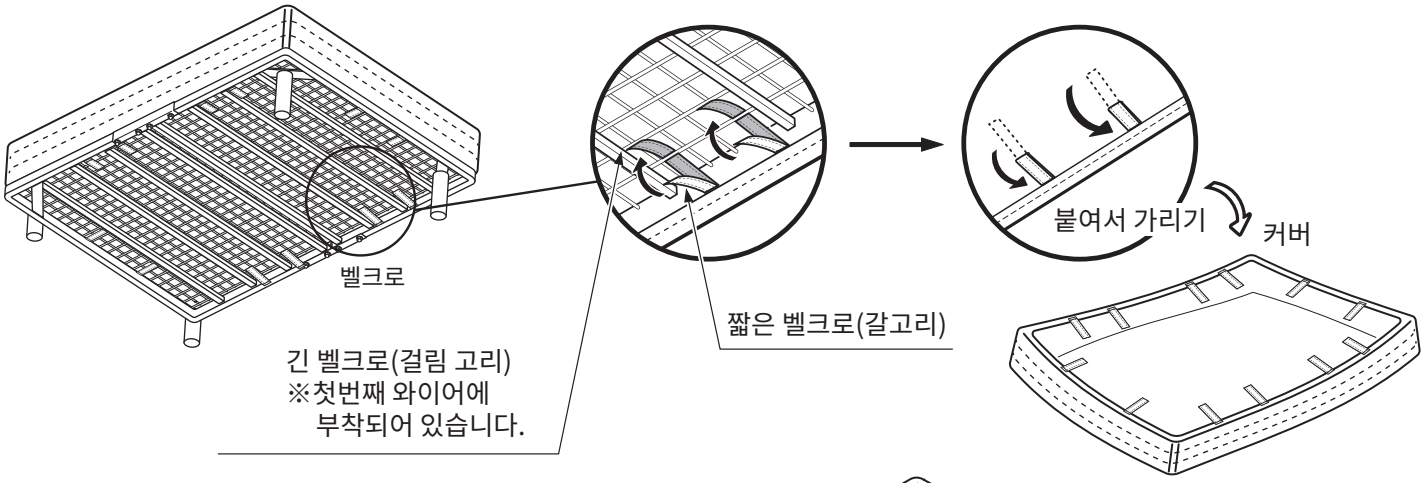

커버(겉감) 장착 방법

1 커버를 씌울 때는 「분리 방법」의 반대 순서대로 작업하여 주십시오.

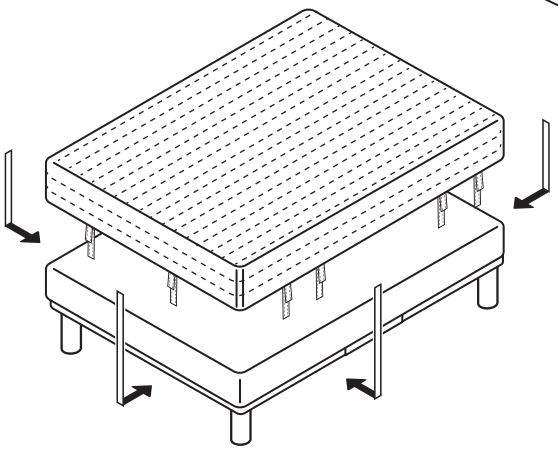

사용 방법(이어서)

2 긴 벨크로(걸림 고리)를 본체 와이어에 통과시킨 다음,
짧은 벨크로(갈고리)에 맞추어 붙이십시오.

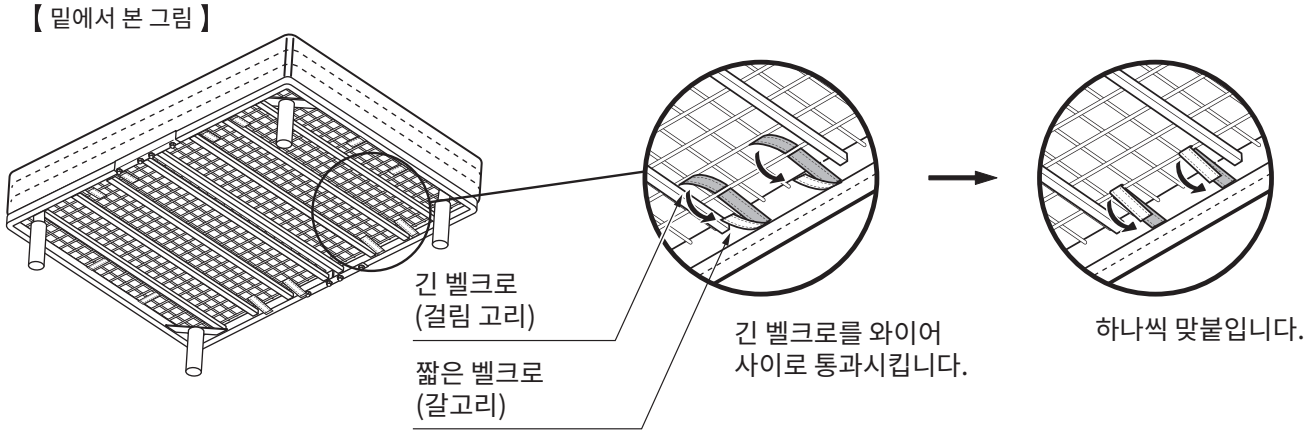

3 Ⓓ 커버(겉감)을 정리하면 완성입니다.

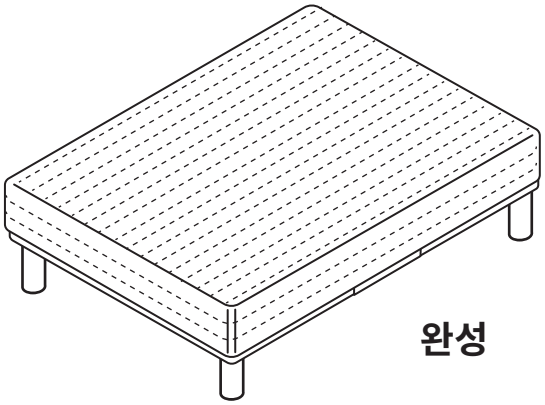

이동에 대하여

<조립 상태로 운반할 경우>

● 운반 시에는 반드시 성인 2인 이상이 함께 제품 아래쪽을 양손으로 받친 상태로 바닥에 끌리지 않도록 들어서 옮기십시오. 바닥이나 다른 기구에 생기는 흠집을 방지할 수 있습니다.

<이사 등으로 인해 운반할 경우>

● 이동 시, 조립하기 전의 상태로 되돌린 후에 운반해 주십시오. 이동 중에 부속이 분리되면 부상, 제품 파손, 바닥 흠집 등이 발생할 우려가 있습니다.

폐기에 대하여

● 각 거주 지역 지자체의 규정에 따라 폐기하십시오.

관리 방법

매트리스 및 커버(겉감) 관리

● 매트리스를 오래 사용하기 위하여 3~4개월에 한 번 정도는 머리 방향과 발 방향을 바꾸어 주십시오.
● 매트리스는 앞뒷면을 바꿔서 사용할 수 없으므로 주의하여 주십시오.
● 침대 위에 올라서서 한쪽에 하중을 가하거나 침대 위에서 뛰지 마십시오. 변형 및 파손의 우려가 있으며 스프링 코일의 수명이 줄어들게 됩니다.
● 사용 시, 커버(겉감) 위에 매트리스 커버(별매)를 비롯한 커버를 씌워서 사용하십시오.
● 커버(겉감) 세탁은 사용 방법 혹은 제품에 부착된 품질 표시 라벨 내용에 따라 올바르게 실시하여 주십시오.
● 커버(겉감) 씌우는 방법, 분리 방법에 대해서는 사용 방법 내용을 확인하여 주십시오.

관리 방법(이어서)

보수•점검

- 파손, 변형된 상태로 사용하지 마십시오.
- 각 부분의 부속이 느슨하거나 흔들리지 않는지 정기적으로 점검하고, 결합부가 느슨하게 느껴지면 다시 강하게 조여 주십시오. 부상이나 파손, 바닥 흠집을 방지할 수 있습니다.
- 해충 발견 시, 즉시 살충 및 방충 처리를 해주십시오. 방치하면 충해가 심해질 우려가 있습니다.

금속 부분의 관리

- 평소에는 부드러운 천으로 마른걸레질해 주십시오.
- 오염이 심할 때는 3~5%로 희석한 중성세제를 적신 천으로 오염을 닦아 내고, 물을 적신 천으로 세제 성분을 제거해 주십시오. 끝으로 마른 천으로 가볍게 닦아낸 뒤, 자연건조 하십시오.

제품 사양

품 명	일체형 고밀도 포켓코일 매트리스 · D(스틸메쉬)
J A N	4550344884904
제품치수 (다리 제외)	폭 1400 x 깊이 1980 x 높이 260(mm) ※2
제품중량	약 57 kg
용 도	침대(1~2인용)
재 질	스틸 프레임 : 금속(스틸) 커버(겉감) : 폴리에스터 매트리스 : 스틸제 스프링(코일 스프링) : 매트리스 커버(폴리프로필렌) 충전물(위) 우레탄폼, 펠트(폴리에스터) 충전물(아래) 펠트(폴리에스터) 표면 가공 : 스틸 프레임 에폭시 폴리에스터 수지 분체 도장
원산국	말레이시아

※1 고밀도: 당사 제품과 비교
※2 실제 제품 높이는 목제 다리 / 스틸 다리(별매) 높이를 더한 치수입니다.

문의처

상품에 대한 문의는 구매하신 매장 또는 아래의 고객상담실로 연락하여 주십시오.

무인양품(주)
우편번호 03779
서울특별시 서대문구 연세로 12 7F

고객상담실 전화
02-2632-8470
운영 시간 ■ 평일 10:00 ~ 18:00
(토 • 일 • 공휴일 제외)

S1Y71108