MUJI 無印良品 보관용

부직포・칸막이 케이스 ・L・4칸 ・2매입
부직포・칸막이 케이스 ・M・4칸 ・2매입
부직포・칸막이 케이스 ・S・4칸 ・2매입
부직포・칸막이 케이스 ・L・12칸 ・1매입

취급설명서

본 제품을 구매해 주셔서 대단히 감사합니다.
사용 전에 본 서를 잘 읽으셔서 내용을 이해하신 후,
올바르게 사용하여 주십시오.
또한 언제든지 확인이 가능하도록 잘 보관해 주십시오.

제품 사양

품 명	부직포・칸막이 케이스 ・L・4칸 ・2매입	부직포・칸막이 케이스 ・M・4칸 ・2매입	부직포・칸막이 케이스 ・S・4칸 ・2매입
제품치수	약 폭22.5x길이32.5x높이11cm	약 폭15x길이32.5x높이11cm	약 폭11x길이32.5x높이11cm
용 도	수납소품		
재 질	본 체 : 폴리프로필렌		
원 산 국	베트남		

품 명	부직포・칸막이 케이스 ・L・4칸 ・2매입
제품치수	약 폭22.5x길이32.5x높이11cm
용 도	수납소품
재 질	본 체 : 폴리프로필렌
원 산 국	베트남

사용 방법

폐기에 대하여

●거주하고 계신 지역의 지자체 규칙에 따라 폐기하여 주십시오.

문의처

상품에 관한 문의는 구매하신 매장 또는 아래의 고객상담실로 연락 주십시오.

무인양품㈜

우편번호 03779
서울특별시 서대문구 연세로12 7F

고객상담실전화
02-2632-8470
운영시간 ■ 평일 10:00~18:00
(토·일·공휴일 제외)

중요한 알림(안전상의 주의)

여기에 표시한 경고, 주의사항은 사용자 및 다른 사람에 대한 위해와 손해를 미연에 방지하기 위한 내용입니다. 반드시 준수해 주십시오.

해서는 안 되는 「금지」 내용입니다.

⚠경고 사망 또는 중상을 입을 우려가 있는 것

금지

●불필요해진 포장재는 영유아의 손이 닿는 곳에 놓지 마십시오.
머리에 뒤집어 쓰는 등의 경우 입과 코를 막아, 질식의 우려가 있습니다.
●난로 등 인화의 우려가 있는 곳 가까이에 놓지 마십시오.
화재의 원인이 됩니다.
●담뱃재 등을 가까이 하지 마십시오. 화재의 원인이 됩니다.

부탁사항 (그 밖의 주의)

●원래의 용도 이외에는 사용하지 마십시오.
생각하지 못한 사고 또는 부상의 원인이 됩니다.
●소재의 특성상 보풀이 발생할 수 있습니다. 양해 부탁 드립니다.
●직사광선 또는 형광등의 영향으로 변색 또는 열화될 수 있습니다. 양해 부탁 드립니다.
●소재의 특성상, 접힘 자국이 남는 경우가 있습니다.
●세탁할 수 없습니다.

세분할 수 있는 4사이즈

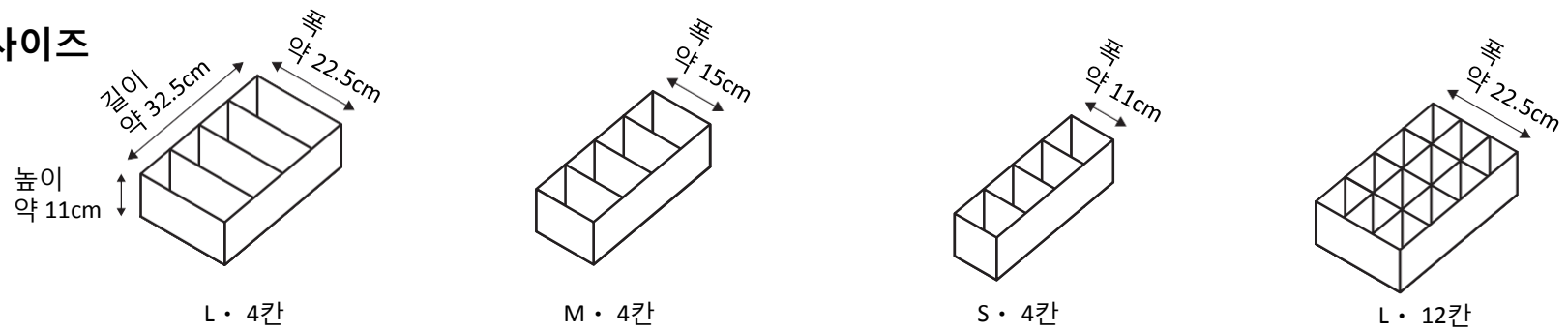

L・4칸　M・4칸　S・4칸　L・12칸

양말, 속옷 등을 하나씩 정리하기에 편리합니다.

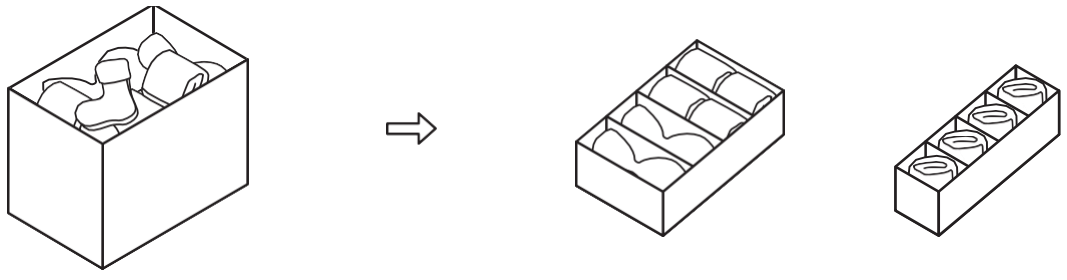

PP 의류 케이스

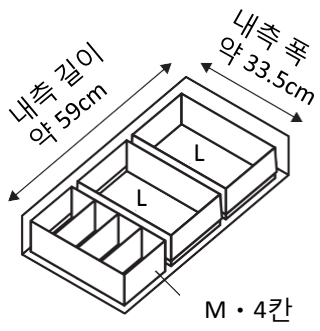

- **L x 2**
- **M・4칸 x 1**

PP 클로젯 케이스

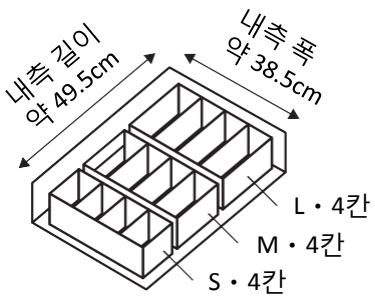

- **L, M, S・4칸 x각 1**

PP 수납 케이스・가로와이드 시리즈

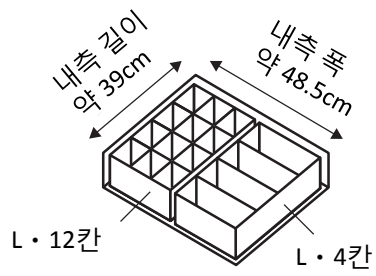

- **L・4칸 x 1**
- **L・12칸 x 1**

PP 수납 케이스 시리즈

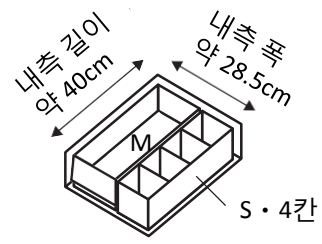

- **M x 1**
- **S・4칸 x 1**

수납용품 약 폭 37cm x 길이 26cm 사이즈 (야자껍질재, 라탄재 등)

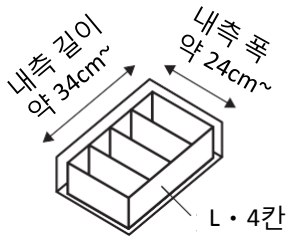

- **L・4칸 x 1**

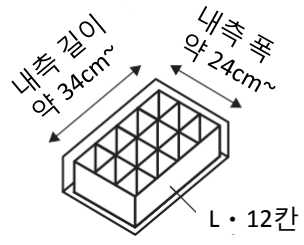

- **L・12칸 x 1**

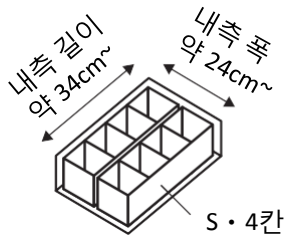

- **S・4칸 x 1**

PP 스토커

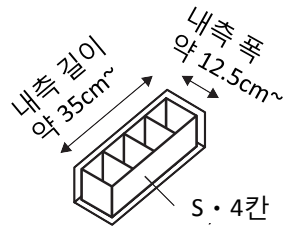

- **S・4칸 x 1**