MUJI 無印良品

보관용

침대 밑 수납 박스

떡갈나무

조립・취급 설명서

이 상품을 구매해 주셔서 대단히 감사합니다.
사용 전에 본 설명서를 주의 깊게 읽고, 내용을 이해하신 후 올바르게 사용해주십시오.
또한 본 설명서는 언제든지 확인할 수 있도록 소중히 보관해 주십시오.

목 차 페이지

중요 안내 사항 (안전상 주의)	1～2
부속품 리스트	3
각 부분의 명칭	3
조립 방법	4～7
사용 방법	8
관리 방법	8
사용 시 유의사항	8～9
제품 사양	10
문의처	10

2020년 9월 9일

333666316-018-000-JP

중요 안내 사항(안전상 주의)

반드시 준수해 주십시오.

본 설명서에는 사용자 및 타인에 대한 위해와 재산상 손해를 미연에 방지하여
상품을 안전하고 올바르게 사용하실 수 있도록 하는 중요한 내용이 기재되어 있습니다.

다음 내용(표시·그림 기호)에 대한 이해를 바탕으로 본문을 읽으신 후, 기재 사항을 준수하여 주시기 바랍니다.

● 표시 설명
사용 방법이 잘못되었을 때 발생하는 위해나 손해의 정도를 구분하여 설명하였습니다.

⚠ **경고** 사망 또는 중상 (※1)등으로 이어질 우려가 있는 것	⚠ **주의** 상해 (※2)를 입을 가능성 또는 물적 손해 (※3)를 발생시킬 우려가 있는 것

● 그림 기호의 설명
준수 요청 사항을 다음 그림 기호로 설명하였습니다. (다음은 기호의 예입니다.)

🛇 해서는 안 되는 [금지]의 내용입니다.	❗ 반드시 실행해야 하는 내용입니다.

※1 중상이란 실명이나 부상, 화상, 골절, 중독, 감전 등으로 후유증이 남거나 치료와 입원, 장기 통원을 필요로 하는 상태를 뜻합니다.
※2 상해란 치료와 입원, 장기 통원을 필요로 하지 않는 부상, 화상을 뜻합니다.
※3 물적 손해란 가옥, 가산과 관련된 확대 손해를 뜻합니다.

⚠ 경고

🛇 금지

● 직사광선, 조명, 난로, 에어컨 등의 열기나 바람이 직접 닿지 않도록 유의하여 주십시오. 상품의 휘어짐, 뒤틀림, 갈라짐, 변색 등이 발생할 수 있습니다.

● 본 상품으로 전자제품의 전원 코드가 눌리지 않도록 유의하십시오. 코드가 파손되어 감전 및 화재가 발생할 우려가 있습니다.

● 포장재는 영유아의 손이 닿는 곳에 두지 마십시오. 머리에 쓸 경우, 입이나 코를 막아 질식의 우려가 있습니다.

● 피팅 부속은 크기가 작습니다. 영유아의 손이 닿는 곳에 두지 마십시오.
또한 분실에 주의하십시오. 영유아가 잘못 삼킬 경우, 질식 등의 우려가 있습니다.

⚠ 주의

🛇 금지

● 불완전한 조립 상태로 사용하지 마십시오. 제대로 조립하지 않을 경우, 고정된 부분이 분리되어 다칠 위험이 있습니다.

● 상품 위에 올라서거나, 밟고 뛰거나, 상품을 받침대로 사용하지 마십시오. 균형을 잃고 넘어질 수 있으며 상품이 파손되어 다칠 위험이 있습니다.

● 수리하거나 개조하지 마십시오. 상품의 강도가 저하되어 다칠 위험이 있습니다.

● 파손, 변형된 상태로 사용하지 마십시오. 상품의 강도가 저하되어 다칠 위험이 있습니다.

● 지정된 용도 외에는 사용하지 마십시오. 파손되어 다칠 위험이 있습니다.

● 야외에서 사용하지 마십시오. 상품이 휘거나 갈라지는 등 변형될 수 있으며, 다칠 위험이 있습니다.

● 수납 부분 한쪽에 치우쳐서 과도한 하중을 가하지 마십시오. 또한 무리하게 잡아 당기거나 수납 박스가 움직이는 경로 외의 방향으로 이동시키지 마십시오. 바닥에 흠집이 생길 우려가 있습니다.

● 오염되거나 물기가 있는 물건을 수납하지 마십시오. 수납물이나 본체에 곰팡이가 생길 우려가 있습니다.

● 내하중을 초과하는 물건을 넣지 마십시오. 내하중 이내라도 한쪽에 치우쳐서 수납하지 마십시오. 변형 및 파손으로 인해 다칠 위험이 있습니다.

⚠ 주의

실행하기

● 상품 이동 시에는 손가락이나 손이 끼이지 않도록 주의해 주십시오. 다칠 위험이 있습니다.

● 조립 시에는 반드시 2인 이상이 함께 작업하십시오. 혼자서 작업할 경우, 부재가 넘어지거나 파손되어 다칠 위험이 있습니다.

● 조립 시에는 충분한 공간을 확보하고, 깔개를 깔아 바닥과 다른 가구에 흠집이 나지 않도록 주의하여 주십시오.

● 실내는 정기적으로 환기해 주십시오. 특히 아래 조건에서는 곰팡이, 진드기가 발생하기 쉬우므로 건강에 유해할 수 있습니다.
· 습도가 높은 계절
· 겨울철 등 바깥 공기가 차갑고, 실내와의 온도 차로 결로가 생기는 경우
· 과도한 가습기 사용

● 서랍 내부의 습기를 관리해 주십시오. 수납 부분은 습기가 쉽게 차므로 시판되는 제습제(습기 제거용) 등을 사용해 주십시오. 또한 정기적으로 환기해 주십시오. 습기로 인해 수납물이나 본체에 곰팡이가 생길 수 있습니다.

● 최초 사용 시, 실내 환기를 충분히 해주십시오. 접착제 등에 포함된 포름알데히드가 잔존할 가능성이 있으므로, 화학 물질에 민감하신 분이나 영유아는 알레르기를 일으킬 우려가 있습니다. 특히 영유아 의류 등을 수납할 경우, 플라스틱 재질의 봉지 등에 넣어 수납해 주십시오.

● 마룻바닥 등 바닥 자재가 부드러운 재질인 경우, 카펫 등을 깔아 바닥 자재를 보호해 주십시오. 캐스터로 인해 바닥이 파이거나 흠집이 생길 수 있습니다.

● 상품을 침대 밑에 설치 후 움직일 경우, 부착된 캐스터의 진행 방향에 맞추어 직선으로 움직여 주십시오. 그 외 다른 방향으로 당기면 캐스터가 회전하지 못해 바닥에 흠집이 생길 우려가 있습니다.

부탁사항 (기타 주의사항)

● 털이 긴 융단류 위에서 사용할 경우, 캐스터가 원활하게 움직이지 못할 수 있습니다.

● 의류나 수건류는 그대로 수납하지 마십시오. 본체 소재 특유의 냄새가 배는 경우가 있으므로 수납할 때는 플라스틱 재질의 봉지 등에 넣어주십시오.

● 상품을 설치한 장소의 수평을 유지하여 주십시오. 흔들리는 상태로 사용할 경우, 상품의 변형, 휘어짐, 파손 등이 발생할 우려가 있습니다.

● 고온 건조한 장소에 장기간 설치해두지 마십시오. 상품의 휘어짐, 뒤틀림, 갈라짐 등이 발생할 우려가 있습니다.

● 시너 등 유기용제나 표백제 등으로 손질하지 마십시오. 변색 및 변형의 원인이 됩니다.

부속품 리스트

Ⓐ긴 측판 X 2

※ 홈이 파인 곳이 안쪽

Ⓑ짧은 측판 X 2

※ 홈이 파인 곳이 안쪽

Ⓒ바닥 프레임(구멍 있음) X 2

Ⓓ바닥 프레임(센터) X 1

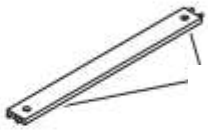

캠 너트 삽입 구멍

Ⓔ바닥판 X 1

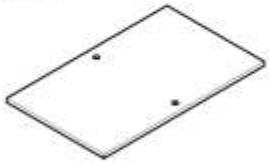

Ⓕ칸막이판 X 1

Ⓖ캐스터 X 4

피팅 부속

ⓐ조인트 핀 X 12
(예비 X 2 포함)

ⓑ캠 너트 X 12
(예비 X 2 포함)

ⓒ목재용 나사 X 9
(예비 X 1 포함)

각 부분의 명칭

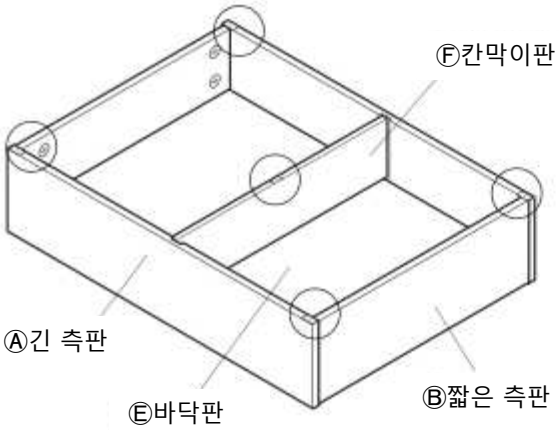

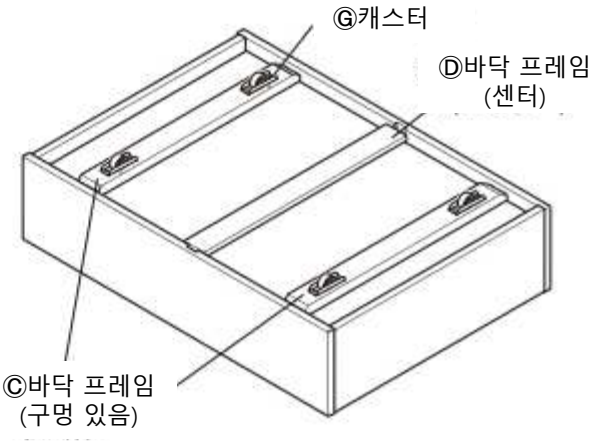

부분: 자석 결합부

※자석 결합부(5곳)는 「침대 밑 수납 박스 뚜껑」(별매) 사용 시 필요합니다.

조립 방법

⚠ 주의	● 반드시 2인 이상이 함께 조립하여 주십시오. 혼자서 작업할 경우, 상품 파손 및 낙하로 인한 부상의 우려가 있습니다. ● 조립 시, 전동 공구를 사용하지 마십시오. 과도한 압력이 가해지면 상품이 파손되어 다칠 위험이 있습니다. ● 조립 후 1주일이 지나면 볼트를 다시 조여 주십시오. 사용 초반에는 조인 곳이 느슨해지는 경우가 있으므로 그대로 사용할 경우 상품이 파손되어 다칠 우려가 있습니다. ● 조립 및 설치 시에는 바닥이나 다른 가구에 흠집이 나지 않도록 주의해 주십시오.

1 우선, 작업할 장소에 깔개를 깔아 바닥을 보호해 주십시오.
Ⓐ긴 측판을 아래 그림과 같이 두고, 조인트 핀 삽입 구멍 10곳(긴 측판 1개당 5곳)에 ⓐ조인트 핀을 넣어 주십시오.
손으로 조인트 핀을 각 구멍에 꽂은 다음, 가지고 계신 십자드라이버로 돌리면 보다 용이하게 작업하실 수 있습니다.

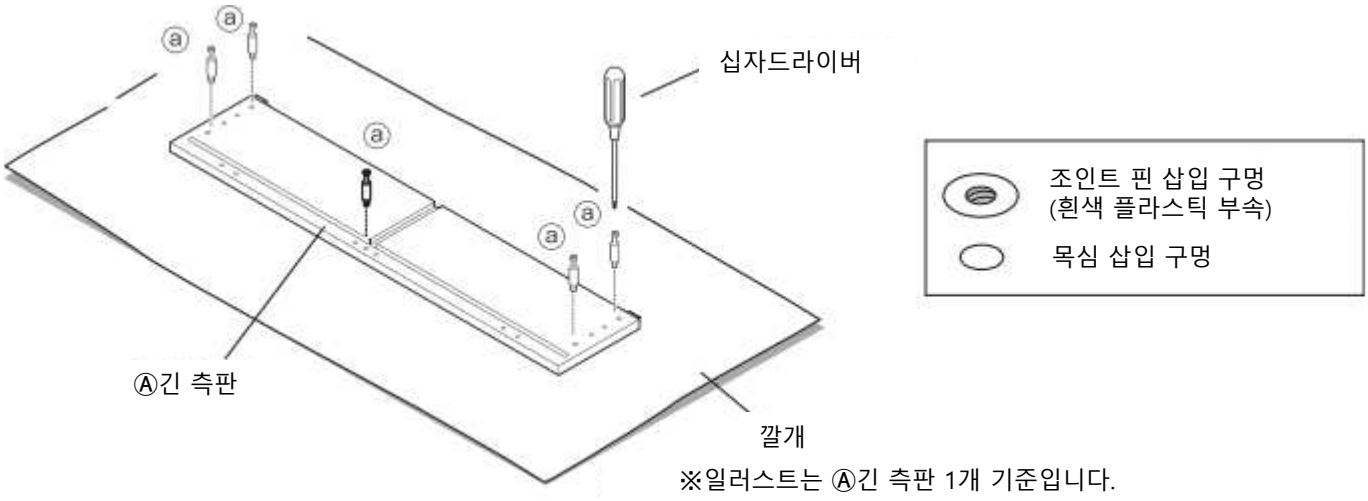

※일러스트는 Ⓐ긴 측판 1개 기준입니다.

※조인트 핀 조립 시 주의사항은 다음 페이지의
「조인트 핀과 캠 너트 조립 방법」을 참고하십시오.
※ 조인트 핀 삽입 구멍에는 흰색 플라스틱 부속이 끼워져 있습니다. 그 외 나머지는 목심 삽입 구멍입니다.

2 Ⓐ,Ⓑ 측판의 각 목심 – 목심 삽입구, 조인트 핀 – 조인트 핀 삽입구를 맞춰서 넣어 주십시오.

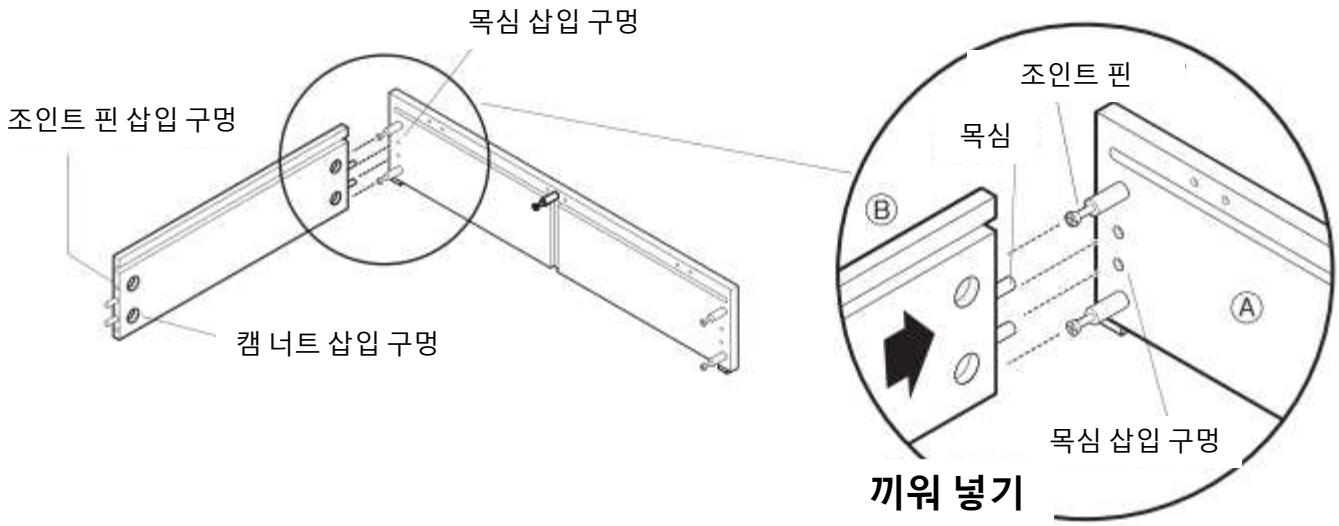

조립 방법 (이어서)

3 ⓑ캠 너트 십자 홈의 끝이 뾰족한 쪽이 조인트 핀 방향을 향하도록 조정하면서 Ⓑ짧은 측판의 캠 너트용 구멍 2곳에 넣고, 십자드라이버를 이용해 ⓑ캠 너트를 꽉 조여 주십시오.
※조인트 핀과 캠 너트의 상세한 조립 방법은 아래「조인트 핀과 캠 너트 조립 방법」을 참고하십시오.

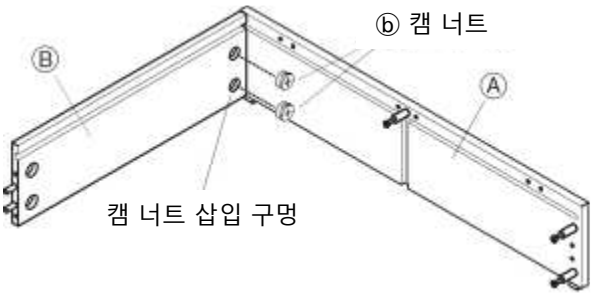

조인트 핀과 캠 너트 조립 방법

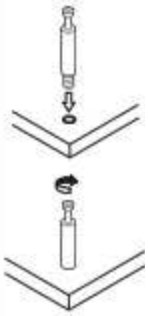

조인트 핀을 측판 조인트 핀 삽입 구멍에 맞춰 주십시오.

가지고 계신 십자 드라이버를 이용해 시계 방향으로 돌려서 고정해 주십시오.

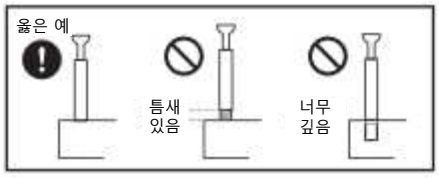

※ 조인트 핀과 캠 너트의 결합 구조

아래 그림과 같이 '열린 부분'을 조인트 핀 머리에 맞추어 꽂아 주십시오.

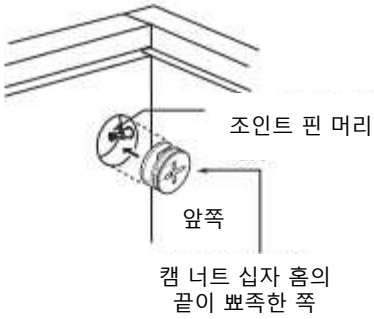

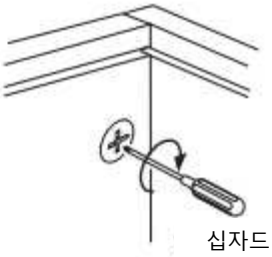

가지고 계신 십자드라이버를 캠 너트에 맞추고, 시계 방향으로 돌려 꽉 조여 주십시오. 설계상, 캠 너트 삽입 구멍은 공간 여유가 없습니다. 캠 너트가 잘 들어가지 않을 경우에는 드라이버 등을 이용해 세게 넣어 주십시오.

4 ① Ⓔ바닥판을 Ⓑ짧은 측판의 홈에 맞추어 밀면서 꽂아 넣으십시오.
② Ⓓ바닥 프레임(센터)은 캠 너트 삽입 구멍을 Ⓔ바닥판 쪽으로 향하게 하고 가운데에 꽂으십시오.
그리고 나서 아래 그림과 같이 Ⓐ긴 측판의 양쪽 목심 삽입 구멍에 Ⓒ바닥 프레임(구멍 있음)의 목심을 꽂으십시오.

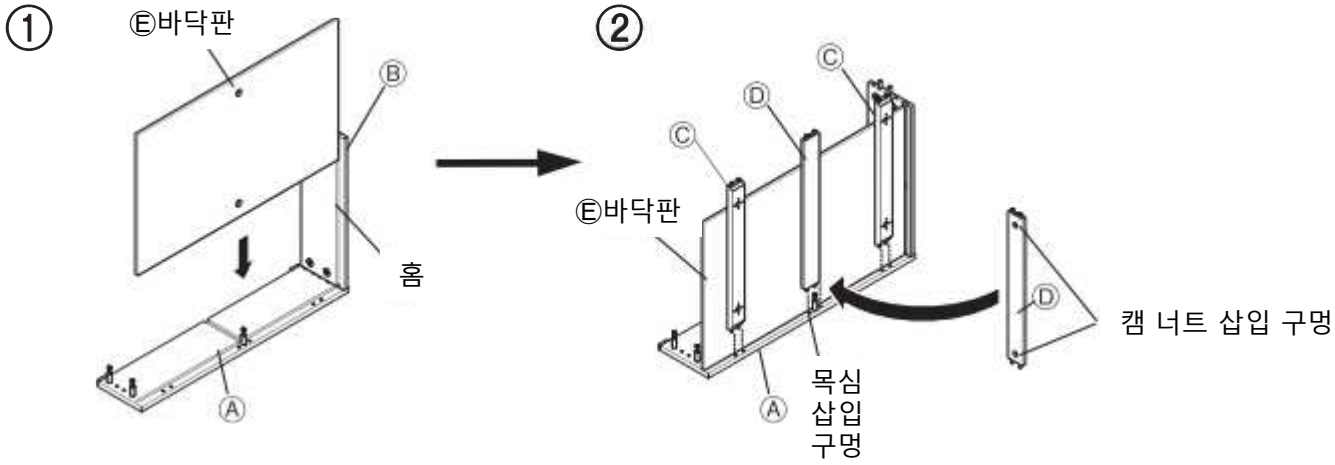

조립 방법 (이어서)

주의	조립 중에 Ⓑ짧은 측판을 벌리면 Ⓐ긴 측판 조인트 핀 주변의 목재가 파손될 우려가 있습니다.

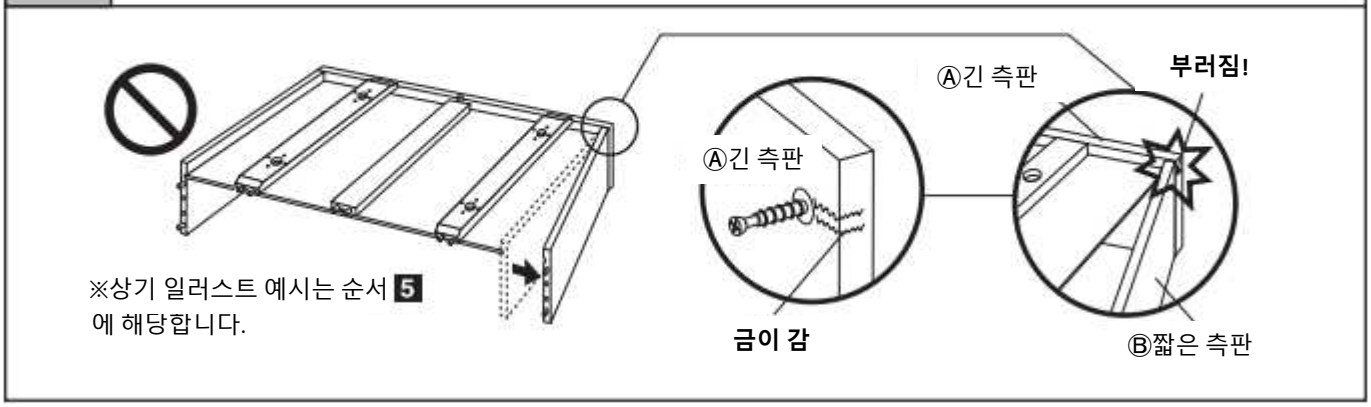

5 ① Ⓑ짧은 측판을 2 와 똑같이 조립하고 3 과 같은 순서로 ⓑ캠 너트를 넣고 조여 주십시오.
② 위에서 Ⓐ긴 측판을 2 와 똑같이 조립하고, ⓐ조인트 핀, 목심을 각 들어갈 자리에 맞추면서 3 과 같은 순서로 ⓑ캠 너트를 넣고 조여 주십시오.

①

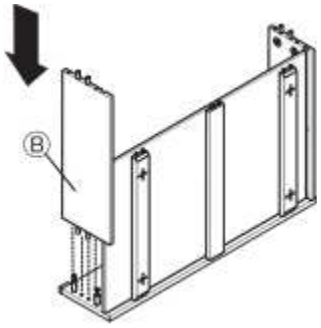

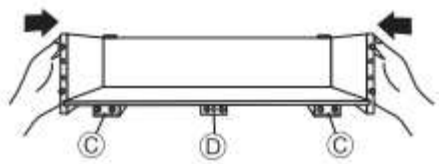

위에서 Ⓐ긴 측판을 꽂아 넣을 때

1. 좌우 측판이 벌어지지 않도록 누르면서, 바닥판이 홈에서 빠지지 않게 유의하십시오.
2. Ⓒ바닥 프레임(구멍 있음)과 Ⓓ바닥 프레임(센터)을 똑바로 세우고 Ⓐ긴 측판의 모든 구멍에 각 목심과 ⓐ조인트 핀이 정확히 들어가도록 꽂아 넣으십시오.

②

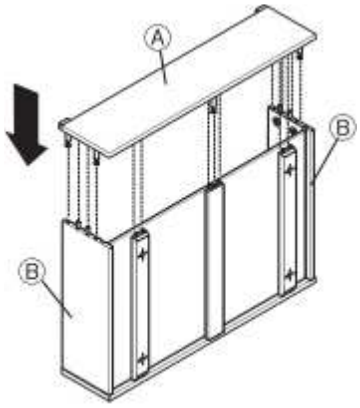

6 Ⓓ바닥 프레임(센터)의 캠 너트 삽입 구멍에 3 과 동일한 순서로 ⓑ캠 너트를 넣고 조여 주십시오.

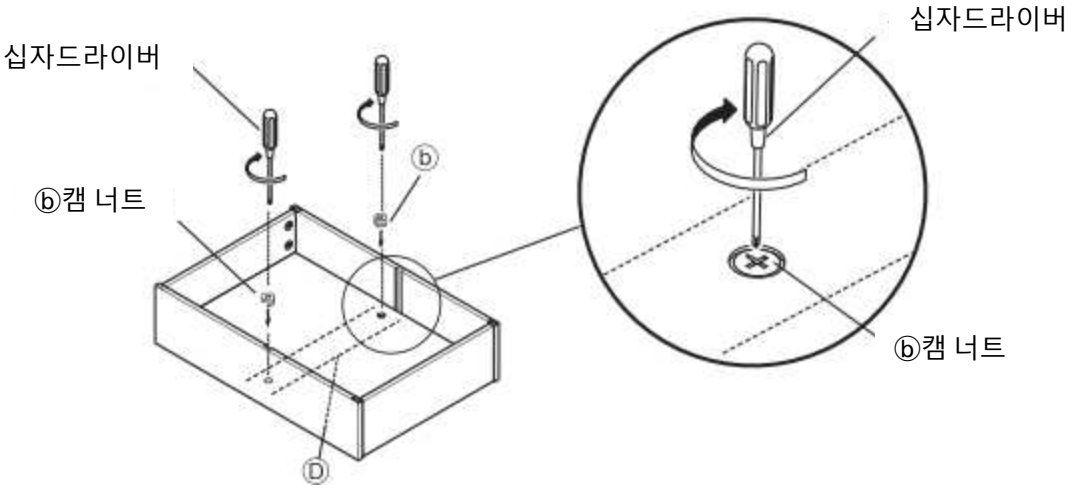

조립 방법 (이어서)

7 본체를 뒤집은 상태로 천천히 내려놓고, ⓒ바닥 프레임(구멍 있음)의 가이드 구멍 4곳에 맞추어 ⓒ목재용 나사로 Ⓖ캐스터를 조립하십시오.
조립 방법은 사용 방향(가로 사용/세로 사용)에 따라 다릅니다. 아래 일러스트를 참고하여 선택하신 후, 조립하십시오.

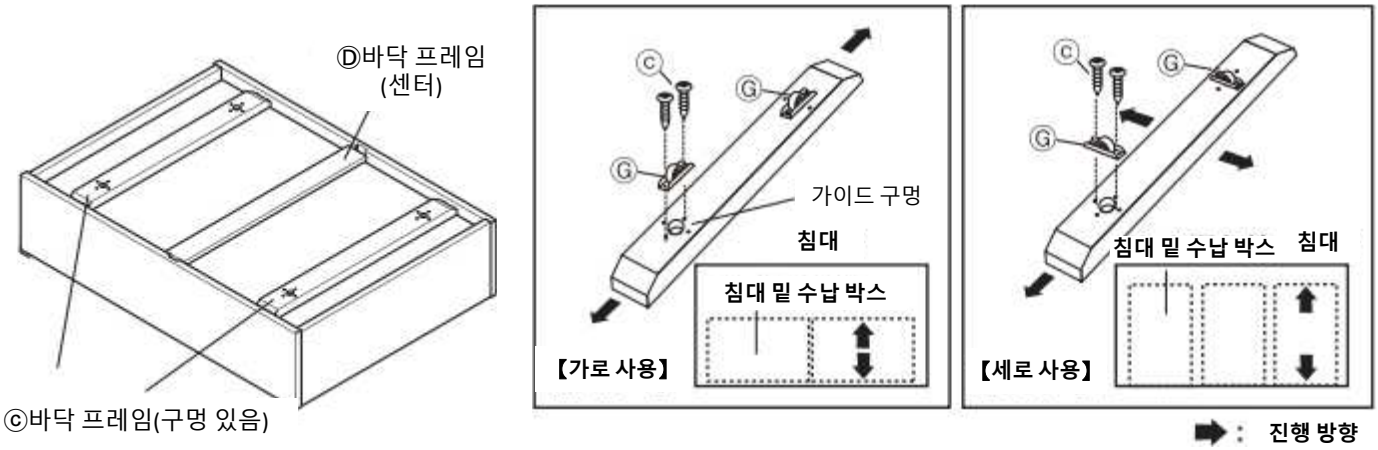

8 본체를 다시 앞으로 돌리고, Ⓕ칸막이판을 홈에 맞춰 끼우면 완성입니다.
끝으로 캠 너트가 단단히 조여졌는지 한 번 더 확인해 주십시오.

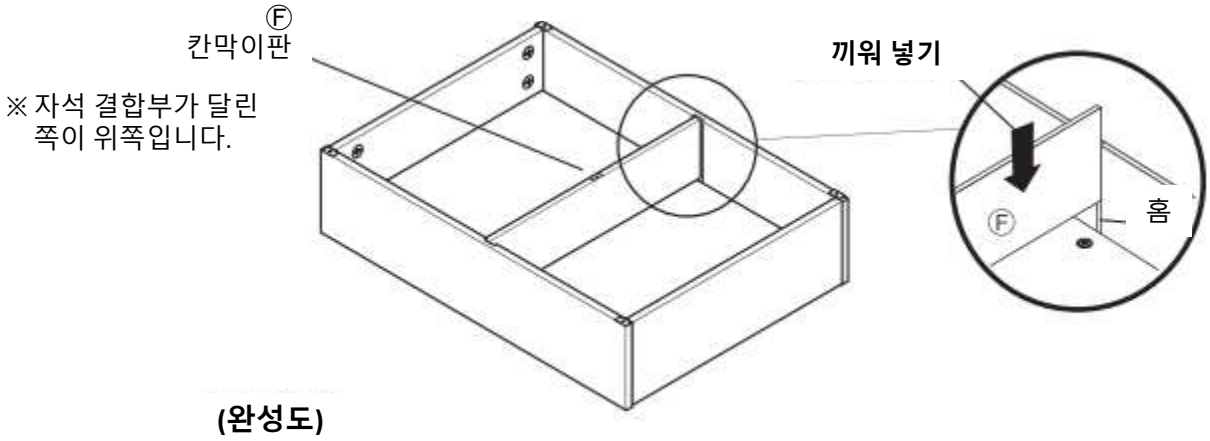

사용 방법

이동에 대하여

(조립한 상태로 이동할 경우)

● 조립한 상품을 침대 밑에서 다른 장소로 옮길 때는 바닥에 끌지 마시고, 본 수납장을 양손으로 받친 뒤 2인 이상의 성인이 동시에 들어 올려 옮기십시오. 부상, 파손, 바닥 흠집이 발생할 우려가 있습니다.

(이삿짐으로 운반할 경우)

● 이삿짐으로 운반할 경우, 조립하기 전 상태로 분해한 뒤 옮겨 주십시오.
부상, 파손, 바닥 흠집이 발생할 우려가 있습니다.

폐기에 대하여

● 각 거주 지역 지자체의 규정에 따라 폐기하십시오.

관리 방법

보수·점검

● 파손, 변형된 상태로 사용하지 마십시오. 상품의 강도가 저하되어 다칠 위험이 있습니다.
● 각 부분의 부속이 느슨하거나 파손되지 않았는지 정기적으로 점검하고, 이상한 점이 있으면 사용을 중지하십시오. 그대로 사용할 경우, 다치거나 상품이 파손될 우려가 있습니다.
● 해충 발견 시, 즉시 살충 및 방충 처리를 해주십시오. 방치하면 병충해가 심해질 우려가 있습니다.

목재 부분의 관리

● 도장 면의 먼지는 부드러운 천 또는 먼지떨이로 가볍게 털어주십시오. 먼지가 있는 상태에서 거친 천으로 문지르면 미세한 흠집이 생길 수 있습니다. 평소에는 부드러운 천으로 닦아 내는 것만으로 충분합니다.
● 화학물질이 도포된 헝겊에 장시간 접촉할 경우, 변색하거나 표면이 벗겨질 수 있으므로 주의하십시오.

금속 부분의 관리

● 평소에는 부드러운 천으로 마른걸레질해 주십시오. 먼지는 브러시나 청소기(약한 모드)를 사용하여 제거해 주십시오.
● 오염이 심할 때는 3~5%로 희석한 중성세제를 적신 천으로 오염을 닦아 내고, 물을 적신 천으로 세제 성분을 제거해 주십시오. 마지막으로 부드러운 천으로 가볍게 닦아 낸 뒤, 자연건조 하십시오.

사용 시 유의사항

천연목 제품에 대한 양해 말씀

● 본 상품은 천연목(합판 포함)을 사용하여 무늬, 색상 등에서 천연 목재 특유의 상품별 개체 차이가 있습니다. 이에 따라 상품의 나뭇결, 색조에 차이가 있으므로 사전에 양해 말씀 드립니다.
● 천연목(합판 포함)은 아래 조건에서 균열, 휘어짐 등이 발생할 수 있으므로 주의해 주시기 바랍니다.

①직사광선이 닿는 장소에서의 사용은 가능한 한 피해주십시오. 어쩔 수 없이 직사광선이 닿는 경우에는 커튼 등으로 가려서 사용하여 주십시오.
②되도록 냉,난방기구 가까이에서 사용하지 마십시오. 또한 반드시 냉,난방기구 바람이 직접 닿지 않도록 하십시오.
③특히 겨울철 난방으로 인해 실내가 매우 건조해지면 천연목이 갈라지거나 휘어질 수 있습니다.

사용 시 유의사항 (이어서)

포름알데히드 대책에 대하여

● 포름알데히드란
포름알데히드는 새집증후군의 원인 물질 중 하나로 알려져 있습니다. 상온에서 기화하며 무색에 자극적인 냄새가 있는 화학 물질로, 가구는 물론 건축 자재, 벽지용 접착제 등에 포함되어 있습니다.
공기 중에 점차 방출되므로, 포름알데히드로 오염된 실내에 장기간 머물면 눈이 따갑거나, 목에 자극을 느끼는 경우가 있습니다. 농도가 높으면 호흡곤란을 일으키는 경우도 있습니다.

● 실내 환기에 대하여

⚠ 주의	가구 설치 시, 실내를 충분히 환기해 주십시오. 화학물질에 민감한 체질이신 분과 영유아 등은 알레르기 증상을 일으킬 수 있습니다.

포름알데히드는 공기 중에 쉽게 방출되므로 평소 실내 환기를 자주 해주십시오. 여러 개의 가구를 동시에 설치한 경우, 창문을 되도록 넓게 열고 충분히 환기해 주십시오. 포름알데히드는 실내 온도가 높아지면 방출량이 증가하는 경향이 있으므로 여름철 실내가 장시간 밀폐된 경우에는 특히 환기에 유의하여 주십시오. 환기 효율을 높이기 위해 창문을 여러 개 열거나 환풍기, 선풍기, 서큘레이터 등을 이용하는 방법을 권장합니다.

● 화학물질에 민감한 체질이신 고객님께
포름알데히드뿐만 아니라, 새집 증후군에 해당하는 화학 물질은 허용량에 개인차가 있습니다. 따라서 실내 농도 기준치(건강상 바람직하다고 여겨지는 포름알데히드의 실내 농도 수치) 이하의 농도에서도 반응하는 체질인 분도 계십니다. 현재 무인양품 가구는 가능한 한 포름알데히드의 방출량이 적은 재료를 사용하고 있으나, 전혀 방출되지 않는 것은 아니오니 주의하여 주십시오. 특히 영유아 의류는 플라스틱 재질의 봉지 등에 넣은 상태로 수납하십시오. 알레르기 증상이 일어났을 때는 영유아 의류를 수납하지 마시고, 의사의 진찰을 받으실 것을 권장합니다.

● 포름알데히드 흡착・분해 시트에 대하여
좁은 공간에서는 포름알데히드가 빠져나갈 틈새가 없으므로, 재료에 다시 흡착될 가능성이 있습니다. 따라서 상품이 고객님께 도착하는 순간까지, 포름알데히드 농도를 조금이라도 더 저하시키기 위해 포름알데히드 흡착・분해 시트를 넣었습니다.
※ 동봉된「포름알데히드 흡착 분해 시트」는 효력을 다하였으므로, 일반 쓰레기로 버려주십시오.

제품 사양

품 명	침대 밑 수납 박스
규 격	떡갈나무
J A N	4550344303986
제품 치수	폭 945 X 깊이 625 X 높이 185mm
제품 중량	약 9kg
내 하 중	약 10kg (전체에 균일하게 하중이 가해질 경우)
용 도	수납 (목제 침대 프레임용 침대 밑 수납 박스) ※
재 질	측 판: 천연목 화장 섬유판 (외측: 떡갈나무 합판, 내측: 인공 합판) 바 닥 판: 프린트지 화장 섬유판 칸 막 이 판: MDF 바닥 프레임: 천연목 (소나무) 캐 스 터: 폴리프로필렌 표 면 가 공: 측판 래커 도장 칸막이판 아크릴 수지 UV 도장
원 산 국	베트남

※ 장착 가능한 침대에 대하여
침대 종류에 따라 본 제품을 사용할 수 없는 경우가 있으므로 주의해 주십시오.
상세한 내용은 구매하신 점포 혹은 고객상담실에 문의해 주십시오.

문의처

상품에 대한 문의는 구매하신 매장 또는 아래의 고객상담실로 연락하여 주십시오.

무인양품(주)

우편번호 03779
서울특별시 서대문구 연세로 12 7F

고객상담실 전화
02-2632-8470
운영시간 ■ 평일 10:00~18:00
(토·일·공휴일 제외)